# PRODUKTDATENBLATT

KEUCO

**EDITION 11 31264890100**

**Waschtischunterschrank für Doppelwaschtische 2 Frontauszüge**

## PRODUKT

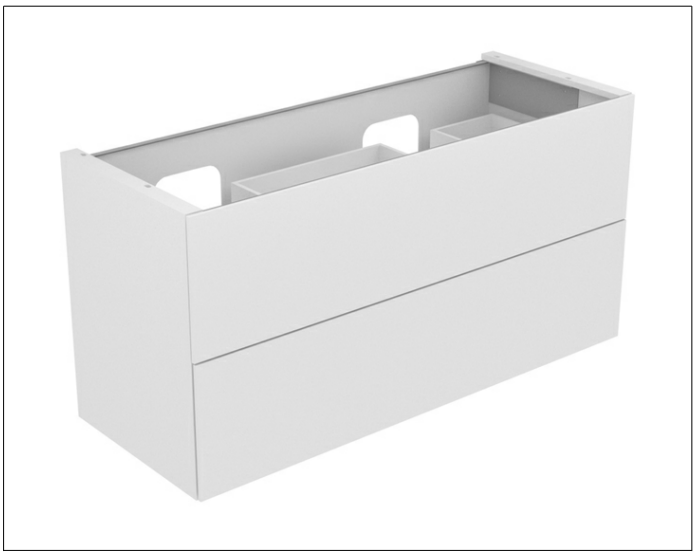

## ZEICHNUNG

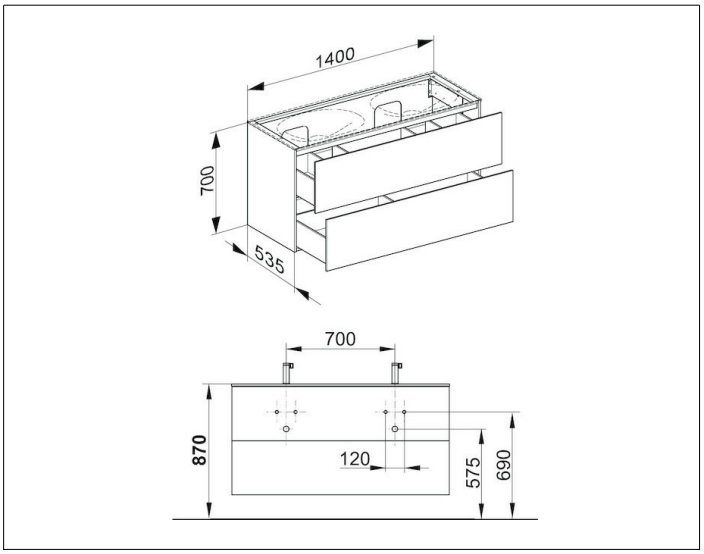


## PRODUKTBESCHREIBUNG

- Öffnung durch Drücken (Push-to-Open)
- mit Einzugsdämpfung
- Wandmontage

Ausstattung
- Geruchsverschluss G 1 1/4 x 32
- 2 verschiebbare Aufbewahrungsboxen
-

Beleuchtung
- ein- / ausschalten automatisch
- 3000 Kelvin (warmweiß)
- Innenraumausleuchtung
- LED
- Netzanschluss mit Steckdose erforderlich

EEK: F , 10 kWh/1000h

## OBERFLÄCHE

Eiche-hell Furnier/Eiche-hell Furnier

## ABMESSUNG

1400 x 700 x 535 mm