# PRODUKTDATENBLATT

KEUCO

**SOMARIS 14504003100**

**Spiegelschrank Aufputz 3-türig**

## PRODUKT



## ZEICHNUNG

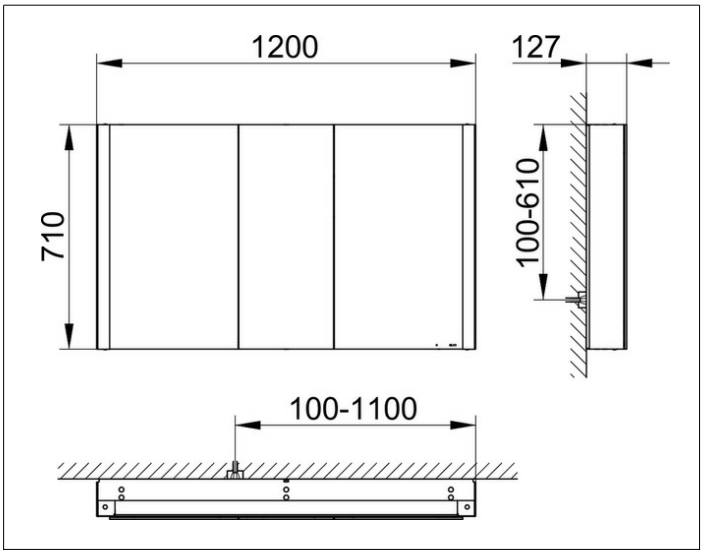


## PRODUKTBESCHREIBUNG

- Schutzart: IP 44
- Drehtüren aus Kristall-Doppelspiegel mit Anschlagsdämpfung
- Korpus: Aluminium silber-eloxiert
- Korpusseite: in Oberfläche
- Korpusrückwand: HDF

Bedienung
- Bedienfeld mit kapazitiver Touch-Sensorik

Funktionen
- ein- / ausschalten
- stufenlos dimmbar
- integrierte Nebenstellenfunktion (Raumschalter)

Beleuchtung
- 3000 Kelvin (warmweiß)
- vertikal
- Innenraumausleuchtung
- LED 27 W

Ausstattung
- 2 Steckdosen
- 2 x 3 höhenverstellbare Glasböden

## OBERFLÄCHE

verspiegelt

## ABMESSUNG

1200 x 710 x 128 mm