hansgrohe

AXOR One
Einhebel-Bidetmischer mit Zugstangen-Ablaufgarnitur
Oberfläche: **Brushed Nickel** Artikelnummer: **48210820**

Beschreibung

Merkmale

- besteht aus: Einhebel-Bidetmischer, Ablaufgarnitur
- Ausladung: 113 mm
- Auslaufhöhe: 100 mm
- mit Festauslauf
- Kugelgelenk-Luftsprudler
- Strahlart: Normalstrahl
- Maximale Durchflussmenge bei 3 bar: 5 l/min
- Keramikmischsystem
- Temperaturbegrenzung einstellbar
- Zugstangen-Ablaufgarnitur G 1 ¼
- Material Ablaufventil: Metall
- Geräuschgruppe: I
- Durchflussklasse: O
- PA-IX 38016/IO

Artikeldetails

TEAM-Nr.	757507.587
Preis exkl. MwSt.	606.00 CHF

Technologie

Zertifikate / Nachhaltigkeit

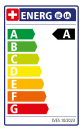

Produktabbildung

Maßzeichnung

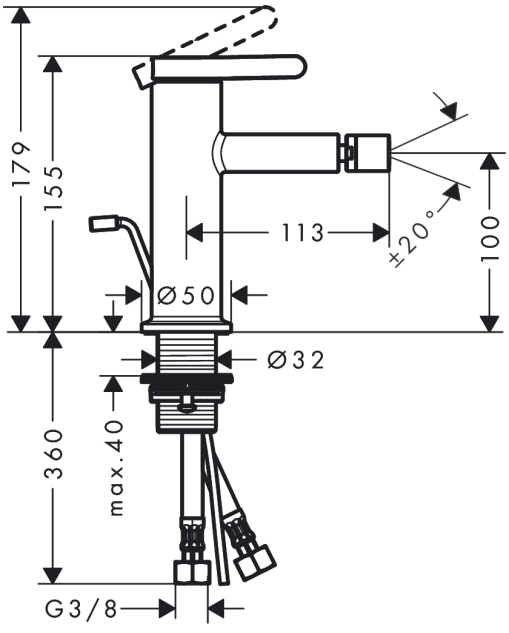

AXOR One
Einhebel-Bidetmischer mit Zugstangen-Ablaufgarnitur
Oberfläche: **Brushed Nickel** Artikelnummer: **48210820**
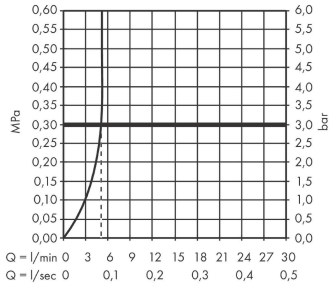
Durchflussdiagramm