PRODUKTDATENBLATT

KEUCO

EDITION 11 31264370100

Waschtischunterschrank für Doppelwaschtische 2 Frontauszüge

PRODUKT

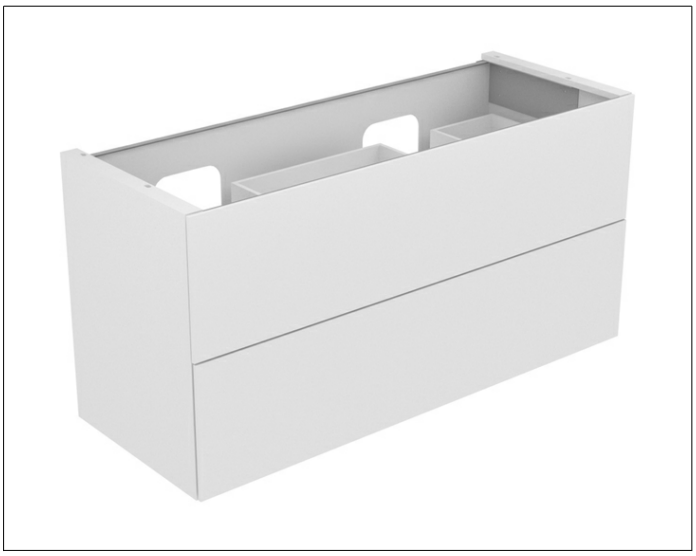

ZEICHNUNG

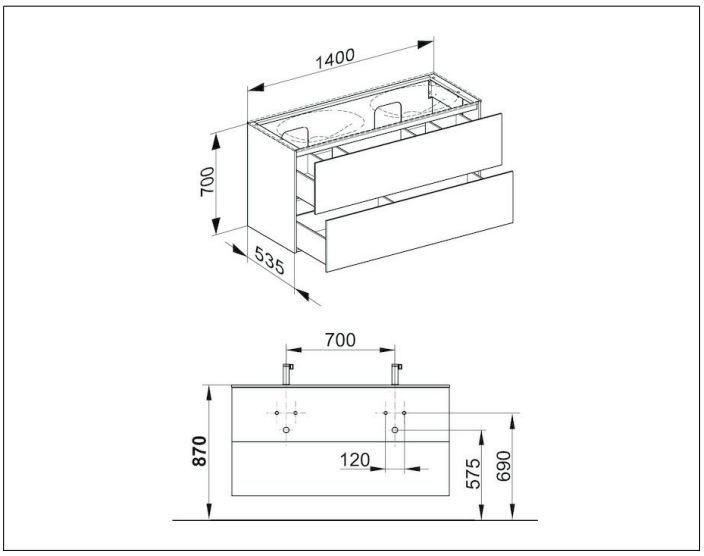

PRODUKTBESCHREIBUNG

- Öffnung durch Drücken (Push-to-Open)
- mit Einzugsdämpfung
- Wandmontage

Ausstattung
- Geruchsverschluss G 1 1/4 x 32
- 2 verschiebbare Aufbewahrungsboxen
-

Beleuchtung
- ein- / ausschalten automatisch
- 3000 Kelvin (warmweiß)
- Innenraumausleuchtung
- LED
- Netzanschluss mit Steckdose erforderlich

EEK: F , 10 kWh/1000h

OBERFLÄCHE

trüffel/trüffel

ABMESSUNG

1400 x 700 x 535 mm