# BetteLux Oval V Silhouette

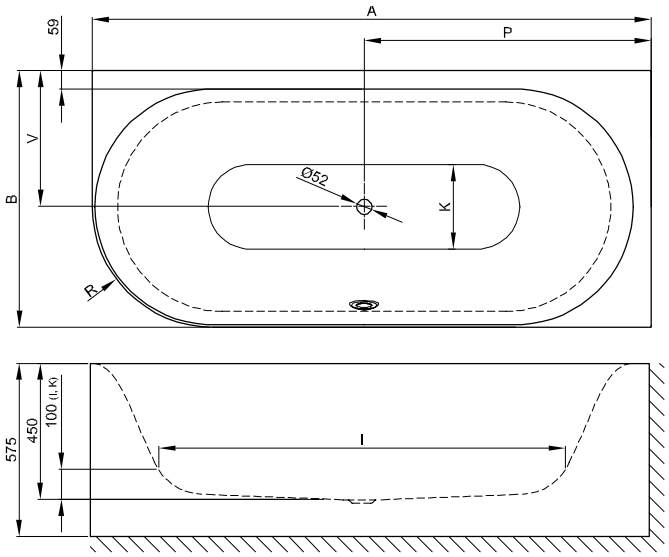


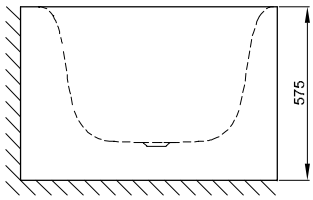


## Information

Wenn die Badewanne mit Ablaufgarnitur bestellt wird, ist diese werkseitig vormontiert. Bei Ablaufgarnituren mit Zulauf ist ein Sanfix-Rohr für den Wasseranschluss vormontiert. Generell ist im Lieferumfang ein flexibler Schlauch zum Anschluss der Ablaufgarnitur enthalten.

Bei Kombination mit einem BetteWhirlsystem ist bauseits eine Luftzufuhr unterhalb der Badewannen erforderlich.

Der BetteQuelleinlauf ist in Kombination mit Whirlsystemen bei diesem Modell nicht möglich.

Lieferbar mit dem passenden Waschtisch BetteLux Oval.

## Lieferumfang

Inklusive schallreduzierender Antidröhn-Matten.

Design: Tesseraux + Partner

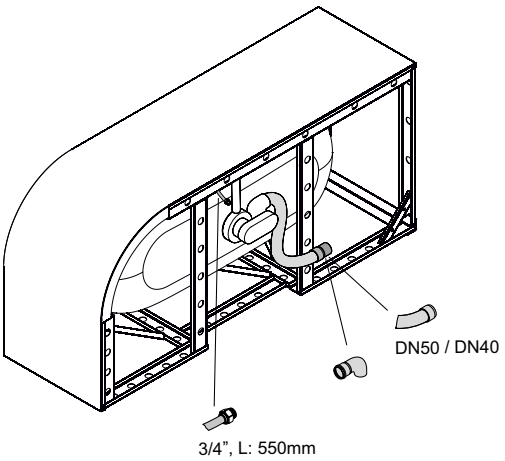


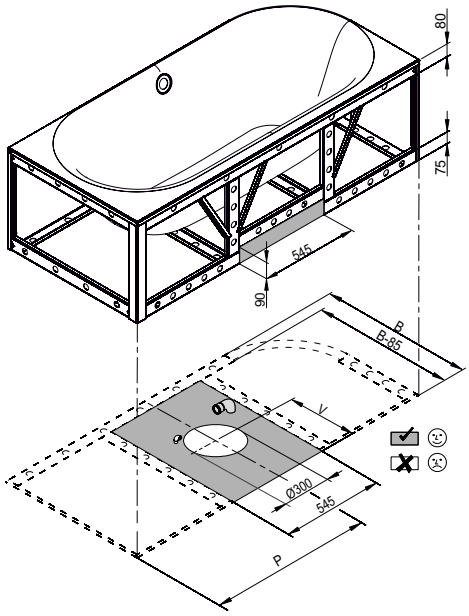


## Abmessung

| Bestell-Nr. | Maße in mm | A | B | I | K | P | R | V | Nutzinhalt* |
|---|---|---|---|---|---|---|---|---|---|
| 3435 CELVS | 1750 × 800 × 450 | 1750 | 800 | 1270 | 515 | 900 | 375 | 425 | 150 Liter |
| 3436 CELVS | 1850 × 850 × 450 | 1850 | 850 | 1340 | 545 | 950 | 400 | 450 | 177 Liter |
| 3437 CELVS | 1950 × 950 × 450 | 1950 | 950 | 1420 | 618 | 1000 | 450 | 500 | 224 Liter |

*Nutzinhalt: Wasserinhalt abzüglich 70 Liter Verdrängung.

Produktionsbedingte Änderungen und Toleranzen vorbehalten.