

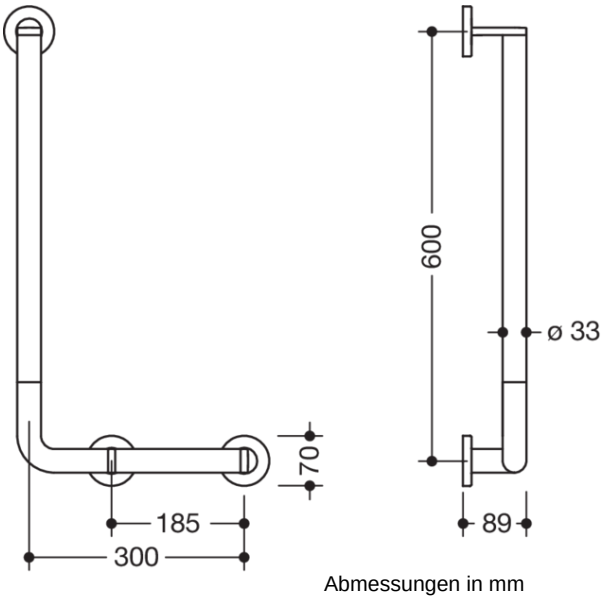

Abmessungen in mm

Eigenschaften

Winkelgriff S 700

- senkrecht und waagerecht angeordnete Stangen mit zur Wand ausgeführten Stützen und Rosetten
- dient zum Festhalten und Abstützen
- mit durchgehendem, korrosionsgeschütztem Stahlkern
- waagerechte Länge 300 mm, senkrechte Länge 600 mm
- Stangendurchmesser 33 mm, 89 mm tief, lichter Abstand zur Wand 56 mm, Rosettendurchmesser 70 mm
- inklusive korrosionsfreiem und geprüftem HEWI Befestigungsmaterial zur Wandmontage sowie Dichtband zur Abdichtung der Bohrpunkte
- links- und rechtsseitig montierbar
- getestet bis 200 kg bei Verwendung mit HEWI Befestigungsmaterial
- empfohlenes maximales Gewicht des Anwenders: 150 kg
- aus hochglänzendem Polyamid nach HEWI Farbtabelle (Premiumfarben mit Aufpreis)
- Aufrüstsatz WC-Papierhalter 700.50.00000 und Aufrüstsatz WC-Spülauslösung (Funk) 801.50.060 nachrüstbar
- Nachhaltigkeit: EPD Umweltproduktdeklaration

Zertifikate

Farben/Oberflächen

- 99 (Reinweiß)
- 98 (Signalweiß)
- 97 (Lichtgrau)
- 95 (Felsgrau)
- 92 (Anthrazitgrau)
- 90 (Tiefschwarz)
- 77 (Matchagrün Premiumfarbe)
- 43 (Brombeere Premiumfarbe)

HEWI Heinrich Wilke GmbH
Postfach 1260
D-34442 Bad Arolsen
Telefon: +49 5691 82-0
Telefax: +49 5691 82-319
info@hewi.de
www.hewi.com