Ideal Standard

ALU+

BD588XG

Alu+ | Kosmetikspiegel 600x145.5x717 mm in schwarz

Bild & Zeichnung

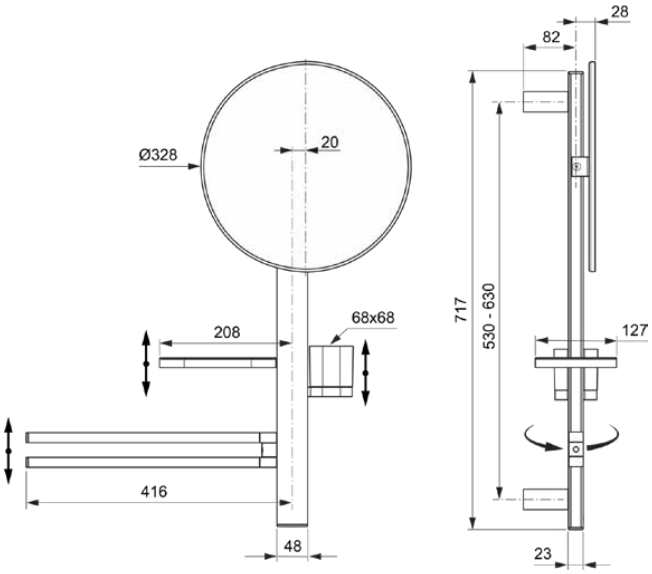

Allgemeine Informationen

Produktkategorie:	Badaccessoires
Produktart:	Kosmetikspiegel
Marke:	Ideal Standard
Kollektion:	Alu+
Designer:	Palomba Serafini Associati
Colour:	XG - Schwarz
Oberflächenbeschaffenheit:	Matt
Höhe (mm):	717
Breite (mm):	600
Ausladung (mm):	145.5
Befestigungsart:	Befestigungsschrauben
Nettogewicht (kg):	2.81
EAN Code:	3800861117216

Downloads

- Declaration of Conformity
- Installation Guide
- Spare Parts List

Produktspezifikationen

Einstellbare Befestigungspunkte:	Ja
Anzahl der Seifenkörbe:	1
Anzahl der Handtuchhalter:	2
Farbcode:	XG
Farbbeschreibung:	schwarz
Verdeckte Befestigung:	Ja
Höhenverstellbare Handbrause:	Nein
Material:	Metall
Material des Rahmens:	Metall
Materialspezifikation:	Aluminium
PVD Technologie:	Nein
Brausestange vertikal verstellbar:	Nein
Oberflächenschutz:	beschichtet
Oberflächenbeschaffenheit:	Matt
Mit Zierrahmen:	Ja
Mit Handbrause:	Nein
Mit Handbrause-Set:	Nein
Mit Kopfbrause:	Nein
Mit Beleuchtung:	Nein
Mit Lotionspender:	Nein
Mit Ablage(n):	Nein
Mit Seifenkorb:	Ja
Mit Brauseschlauch:	Nein
Mit Brausekombination:	Nein
Mit Seitenbrause:	Nein
Mit Brausehalter:	Nein

Es werden alle Anstrengungen unternommen, um sicherzustellen, dass die bereitgestellten Informationen korrekt sind. Wir können dies jedoch nicht garantieren und übernehmen keine Haftung für etwaige fehlerhafte Angaben.

Ideal Standard

ALU+

BD588XG

Alu+ | Kosmetikspiegel 600x145.5x717 mm in schwarz

Produktspezifikationen

Mit Seifenschale:	Nein
Mit Schwammhalter:	Nein
Mit Handtuchhalter:	Ja
Mit Zahnbecher:	Ja
Mit Wandhalterung:	Nein
Mit Wandanschlussbogen:	Nein
Befestigungsart:	Befestigungsschrauben
Montageart:	wandhängend
Mit S-Anschlüssen:	Nein

Es werden alle Anstrengungen unternommen, um sicherzustellen, dass die bereitgestellten Informationen korrekt sind. Wir können dies jedoch nicht garantieren und übernehmen keine Haftung für etwaige fehlerhafte Angaben.