# PRODUKTDATENBLATT

KEUCO

**ROYAL MODULAR 2.0 800201091100200**

**Spiegelschrank Aufputz 2-türig**

## PRODUKT

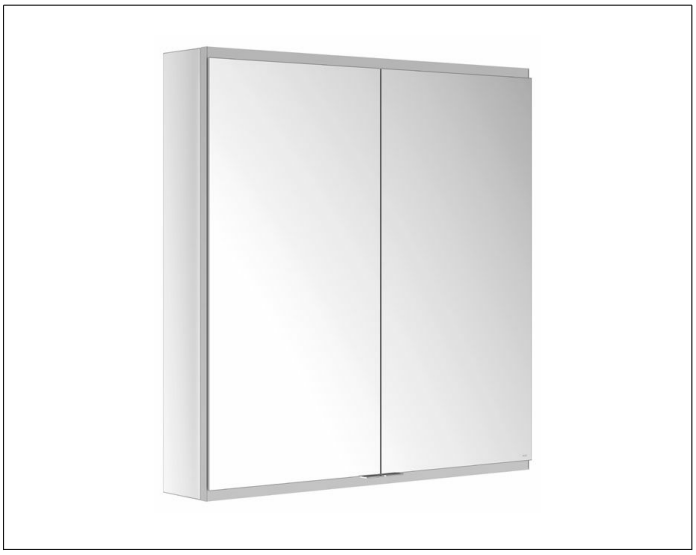

## ZEICHNUNG

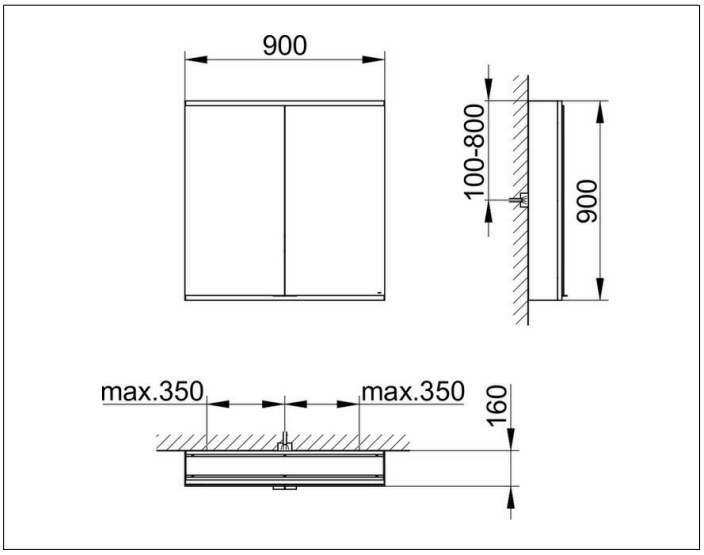


## PRODUKTBESCHREIBUNG

- Drehtüren aus Kristall-Doppelspiegel mit Anschlagsdämpfung
- Korpus: Aluminium silber-eloxiert
- Korpusseite: Spiegel
- Korpusrückwand: Glas weiß lackiert

Ausstattung
- 2 Steckdosen
- ohne USB-Ladestelle
- 4 höhenverstellbare Glasböden

## OBERFLÄCHE

silber-eloxiert

## ABMESSUNG

900 x 900 x 160 mm