PRODUKTDATENBLATT

KEUCO

EDITION 11 31264390000

Waschtischunterschrank für Doppelwaschtische 2 Frontauszüge

PRODUKT

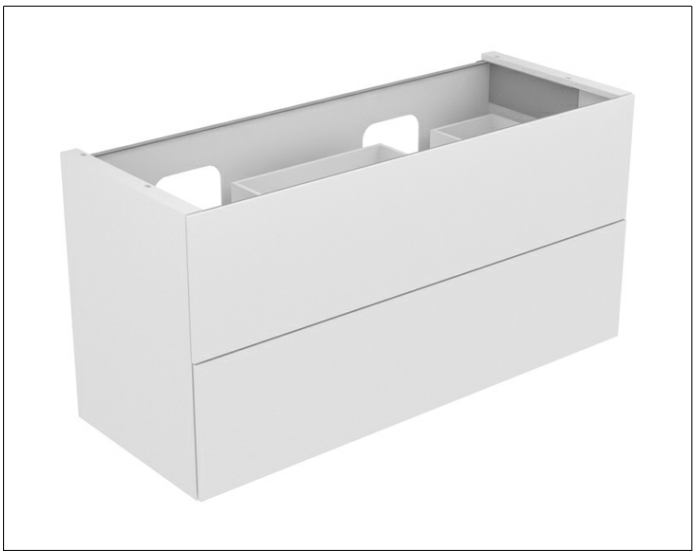

ZEICHNUNG

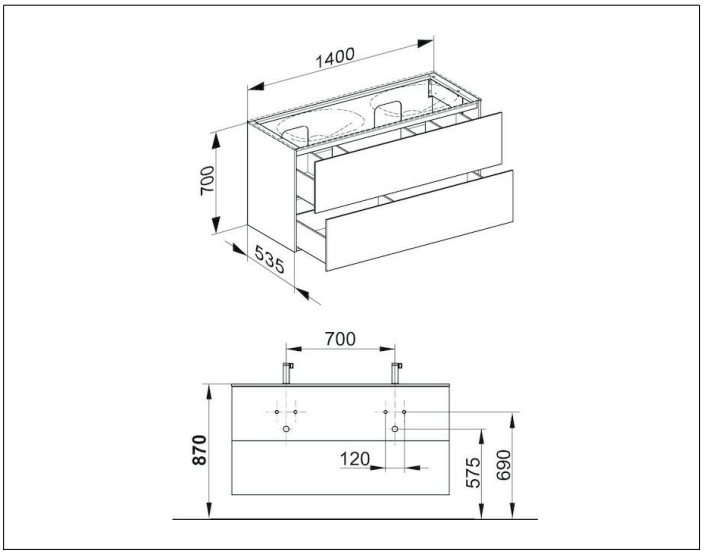

PRODUKTBESCHREIBUNG

- Öffnung durch Drücken (Push-to-Open)
- mit Einzugsdämpfung
- Wandmontage

Ausstattung
- Geruchsverschluss G 1 1/4 x 32
- 2 verschiebbare Aufbewahrungsboxen
-

Beleuchtung
- ohne

OBERFLÄCHE

anthrazit/anthrazit

ABMESSUNG

1400 x 700 x 535 mm