

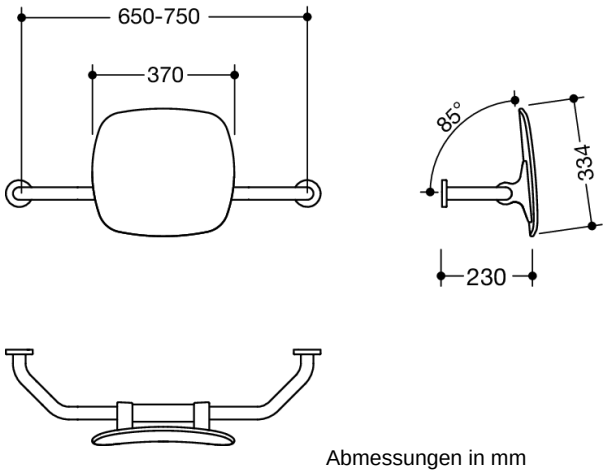

Abmessungen in mm

Eigenschaften

Rückenstütze, Serie 801

- Rückenlehne mit beidseitig angebrachten Stangen und Befestigungsrosetten
- anwenderfreundlicher Wandabstand von 230 mm
- dient zum Abstützen des Rückens auf dem WC
- Montage an der Wand mit Rosetten
- 650 bis 750 mm breit, 230 mm tief, Lehne 334 mm hoch und 370 mm breit, Stangendurchmesser 33 mm, Rosettendurchmesser 70 mm
- mit durchgehendem, korrosionsgeschütztem Stahlkern
- Lehne aus Kunststoff in HEWI Farbe 98 (Signalweiß)
- Anbindung aus hochglänzendem Polyamid nach HEWI Farbtabelle
- Nachhaltigkeit: EPD Umweltproduktdeklaration

Auszeichnungen

BEST OF DECADE
universal design company

Zertifikate

Farben/Oberflächen

99 (Reinweiß)	92 (Anthrazitgrau)	55 (Aquablau)
98 (Signalweiß)	90 (Tiefschwarz)	50 (Stahlblau)
97 (Lichtgrau)	86 (Sand)	33 (Rubinrot)
95 (Felsgrau)	84 (Umbra)	18 (Senfgelb)

HEWI Heinrich Wilke GmbH
Postfach 1260
D-34442 Bad Arolsen

Telefon: +49 5691 82-0
Telefax: +49 5691 82-319

info@hewi.de
www.hewi.com