Kosmetikspiegel 17613019001

Kosmetikspiegel iLook_move eckig beleuchtet mit Spiralkabel und Kabelschalter

PRODUKT



ZEICHNUNG

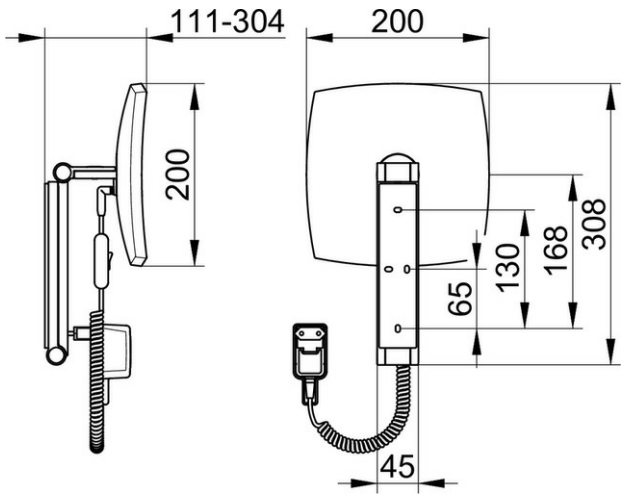

PRODUKTBESCHREIBUNG

- Abmessung: 200 x 200 mm
- Schutzart: IP 20
- Wandmontage
- 3-dimensionaler Gelenkarm
- Spiegel einseitig, konkav
- Vergrößerungsfaktor: x 5

Bedienung
- Kabelschalter

Beleuchtung
- 6500 Kelvin (tageslichtweiß)
- LED 7 W
- Netzanschluss mit Steckdose erforderlich

OBERFLÄCHE

verchromt

ABMESSUNG

mit Steckertrafo

AUSSCHREIBUNGSTEXT

KEUCO iLook_move Kosmetikspiegel, 17613019001
hochwertiger Kosmetikspiegel,
hochglanzverchromt, beleuchtet,
quadratisch, mit elegant gewölbten Kanten,
an Schwenkarm aus einem stabilen,
rechteckigen Metallprofil mit verdeckten
Hochleistungsscharnieren,
flächige Wandmontage mit 4 Befestigungspunkten
zur optimalen Lastverteilung,
dreidimensional verstellbar, Spiegel einseitig konkav,
Vergrößerungsfaktor x 5,
Stromversorgung über Steckertransformator (100-240V)
und weißem, glänzendem Spiralkabel, 400 mm,
mit Kabelschalter,
Beleuchtung: 1 x 7 Watt LED (wartungsfrei),
Verbrauch im Standby: < 0,3 Watt,
Lichtfarbe: 6500 Kelvin (Tageslicht),
Höhe der Wandbefestigung 180 mm, Breite ca. 45 mm,
maximale Höhe ca. 500 mm,
Außendurchmesser 212 mm, maximale Ausladung ca. 300 mm,
der Kosmetikspiegel wird verdeckt angebracht,
Lieferung inkl. korrosionsfreiem Befestigungsmaterial