DORN BRACHT

TARA Standventil , Kaltwasser - Chrom

TARA

17 500 892 Produktversion ab 30.06.2009



- Ausladung 100 mm
- starrer Auslauf
- runder luftangereicherter Strahl
- Armaturenhöhe 115 mm
- Höhe bis Luftsprudler 40 mm
- Bohrungsdurchmesser 35 mm
- Anschluss 1/2"
- Rosette Ø 45 mm
- Durchfluss max. 7 l/min
- bleifrei
- Dieses Produkt leistet einen Beitrag zur Erfüllung der Vorgaben von nachhaltigen Gebäudezertifizierungen, z.B. LEED®, BREEAM®, DGNB

Chrom	17 500 892-00
Platin gebürstet	17 500 892-06
Platin	17 500 892-08
Dark Chrome	17 500 892-19
Light Gold gebürstet	17 500 892-27
Messing gebürstet (23kt Gold)	17 500 892-28
Schwarz matt	17 500 892-33
Gold gebürstet (PVD)	17 500 892-37
Dark Brass gebürstet	17 500 892-39
Bronze gebürstet	17 500 892-42
Champagne gebürstet (22kt Gold)	17 500 892-46
Champagne (22kt Gold)	17 500 892-47
Chrom gebürstet	17 500 892-93
Dark Platinum gebürstet	17 500 892-99

TARA Standventil , Kaltwasser - Chrom

17 500 892 Produktversion ab 30.06.2009

mm [inches]

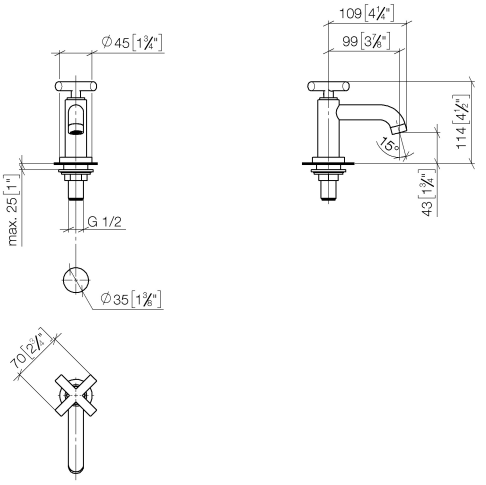

Durchflussdiagramm

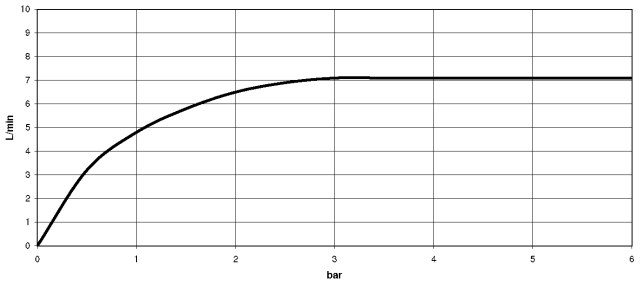

Codes & Standards

DIN 4109	ISO 3822	Ü-Zeichen

17 500 892 Produktversion ab 30.06.2009

Zertifikate und Nachhaltigkeit

LGA_18	EPD-DOR-20230287 -IBA-DE Umwelt-Produktdeklarat

DORN BRACHT

TARA Standventil , Kaltwasser - Chrom

17 500 892 Produktversion ab 30.06.2009

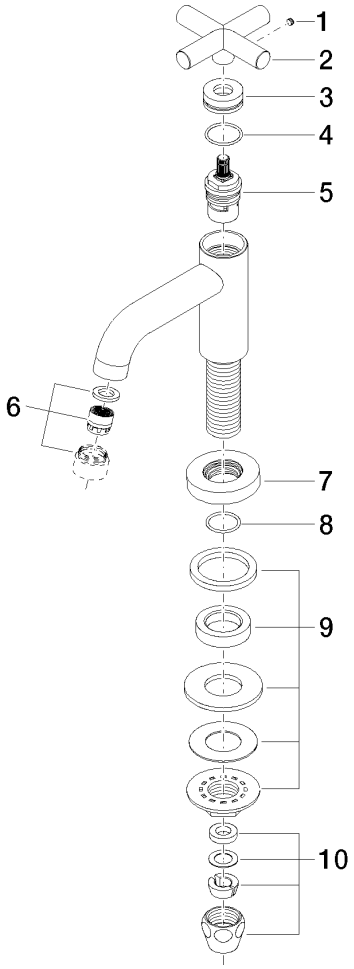

Ersatzteilstückliste

Nr.	Artikelnummer	Benennung	Verbaumenge	Lieferzeit
1	09 31 11 055 90	Befestigung Gewindestift mit Innensechskant mit Spitze M4 x 3,5 mm -	1,00	2
4	09 14 10 085 90	O-Ring 20,0 x 1,5 mm -	1,00	2
7	09 27 89 106-00	Rosette Ø 45 x 9 mm - Chrom	1,00	10
2	09 20 89 011-00	Griff 70 x 70 x 22,5 mm - Chrom	1,00	10
9	04 23 10 010 88 90	Befestigung mit Dichtungen Ø 53 x 27 mm, 1/2" -	1,00	2
5	90 90 03 135 00 90	Oberteil , rechtsschließend 1/2" -	1,00	2
6	90 23 01 068 01-00	Luftsprudler M18x1 7,0 l/min. - Chrom	1,00	10
3	09 21 02 089-00	Haube Ø 24,5 x 9,5 mm - Chrom	1,00	10
10	90 23 30 040 00-00	Verschraubung - Chrom	1,00	10
8	90 14 10 032 00 90	O-Ring 18,1 x 1,6 mm -	1,00	2

Modell-, Programm- und technische Änderungen sowie Irrtum vorbehalten.
Mehr Informationen erhalten Sie unter: www.dornbracht.com +49 (0) 2371 8899 900 mail@dornbracht.com