Ideal Standard

I.LIFE A

K8741NH

I.LIFE A | Waschtisch-Unterschrank 640x460x645 mm in greige matt, 2 Schubladen | SoftClosing, Vormontiert

Bild & Zeichnung



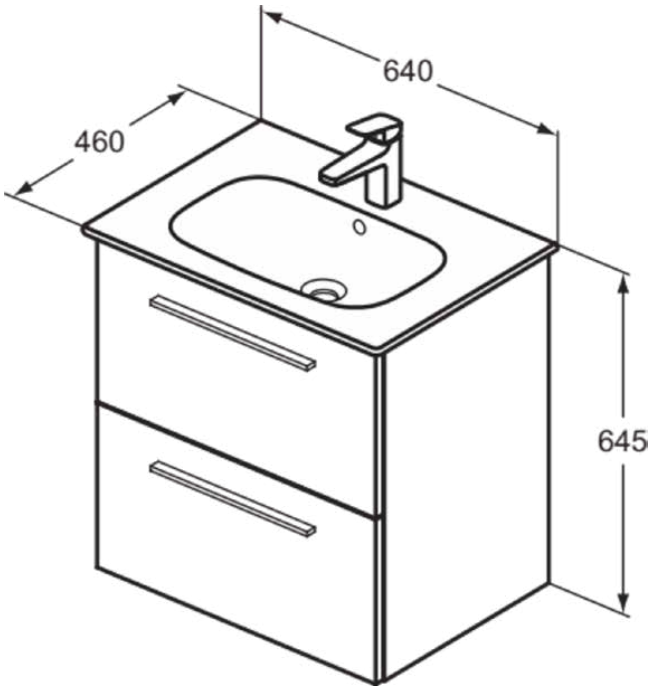

Allgemeine Informationen

Produktkategorie:	Möbel
Produktart:	Waschtisch-Unterschrank
Marke:	Ideal Standard
Kollektion:	I.LIFE A
Designer:	Palomba Serafini Associati
Colour:	NH - Greige Matt
Oberflächenbeschaffenheit:	Matt
Höhe (mm):	645
Breite (mm):	640
Ausladung (mm):	460
Befestigungsart:	Befestigungsset
Nettogewicht (kg):	0.00
EAN Code:	4015413049429

Features

SoftClosing

Vormontiert

Produktspezifikationen

Einzugsmechanismus:	Softclosing
Farbcode:	NH
Farbbeschreibung:	greige matt
Eckmodell:	Nein
Vollauszug:	Yes
Griff(e):	Benötigt
Einstellbare Montagefüße:	Nein
Material:	Holz
Materialspezifikation (Korpus):	Melamin-Spanplatte (MFC)
Anzahl der Auszüge (gesamt):	2
Anzahl der externen Auszüge:	2
Auszugsmechanismus:	Push-Pull
PVD Technologie:	Nein
Wechselbarer Türanschlag:	Nein
Platzsparendes Modell:	Nein
Oberflächenbeschaffenheit:	Matt
Mit Innenbeleuchtung:	Nein
Mit Montagefüße:	Nein
Mit Steckdose:	Nein
Mit Waschtischplatte:	Nein
Befestigungsmaterial im Lieferumfang enthalten:	Ja
Befestigungsart:	Befestigungsset
Montageart:	wandhängend

Es werden alle Anstrengungen unternommen, um sicherzustellen, dass die bereitgestellten Informationen korrekt sind. Wir können dies jedoch nicht garantieren und übernehmen keine Haftung für etwaige fehlerhafte Angaben.