Ideal Standard

# I.LIFE S

# T5295NW

I.LIFE S | Waschtisch-Unterschrank 800x375x630 mm in coffee oak, 2 Schubladen | SoftClosing, Vormontiert

## Bild & Zeichnung

Ideal Standard

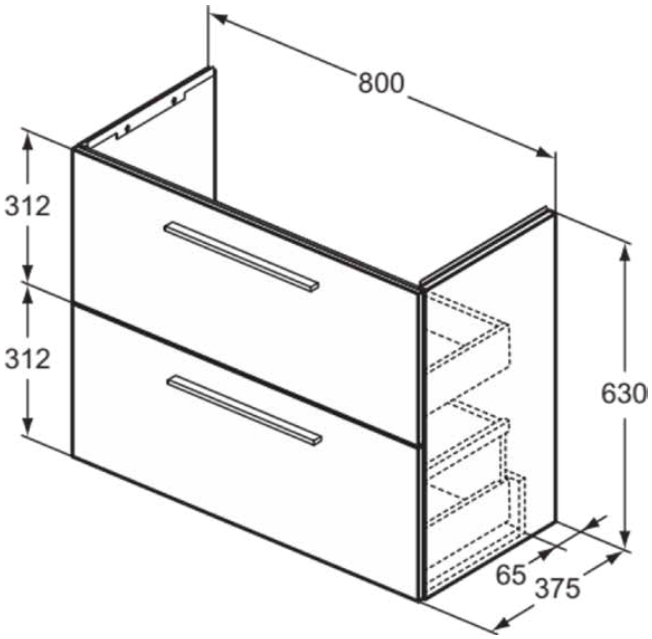


## Allgemeine Informationen

| | |
|---|---|
| Produktkategorie: | Möbel |
| Produktart: | Waschtisch-Unterschrank |
| Marke: | Ideal Standard |
| Kollektion: | I.LIFE S |
| Designer: | Palomba Serafini Associati |
| Colour: | NW - Coffee Oak |
| Oberflächenbeschaffenheit: | Matt |
| Höhe (mm): | 630 |
| Breite (mm): | 800 |
| Ausladung (mm): | 375 |
| Befestigungsart: | Befestigungsset |
| Nettogewicht (kg): | 28.50 |
| EAN Code: | 8014140503064 |

## Features

SoftClosing

Vormontiert

## Downloads

- Installation Guide
- Spare Parts List

## Produktspezifikationen

| | |
|---|---|
| Einzugsmechanismus: | Softclosing |
| Farbcode: | NW |
| Farbbeschreibung: | coffee oak |
| Eckmodell: | Nein |
| Vollauszug: | Yes |
| Griff(e): | Benötigt |
| Einstellbare Montagefüße: | Nein |
| Material: | Holz |
| Materialspezifikation (Korpus): | Melamin-Spanplatte (MFC) |
| Anzahl der Türen (gesamt): | 0 |
| Anzahl der Türen (links öffnend): | 0 |
| Anzahl der Türen (rechts öffnend): | 0 |
| Anzahl der Auszüge (gesamt): | 2 |
| Anzahl der externen Auszüge: | 2 |
| Anzahl der internen Auszüge: | 0 |
| Anzahl der offenen Fächer: | 0 |
| Anzahl der Rolltüren: | 0 |
| Anzahl der Ablagen: | 0 |
| Anzahl der Schiebetüren: | 0 |
| Anzahl der Schwingtüren: | 0 |
| Auszugsmechanismus: | Push-Pull |

Es werden alle Anstrengungen unternommen, um sicherzustellen, dass die bereitgestellten Informationen korrekt sind. Wir können dies jedoch nicht garantieren und übernehmen keine Haftung für etwaige fehlerhafte Angaben.

Ideal Standard

# I.LIFE S

# T5295NW

I.LIFE S | Waschtisch-Unterschrank 800x375x630 mm in coffee oak, 2 Schubladen | SoftClosing, Vormontiert

## Produktspezifikationen

| | |
|---|---|
| PVD Technologie: | Nein |
| Wechselbarer Türanschlag: | Nein |
| Oberflächenbeschaffenheit: | Matt |
| Mit Innenbeleuchtung: | Nein |
| Mit Montagefüße: | Nein |
| Mit Steckdose: | Nein |
| Mit Waschtischplatte: | Nein |
| Befestigungsmaterial im Lieferumfang enthalten: | Ja |
| Befestigungsart: | Befestigungsset |
| Montageart: | wandhängend |

Es werden alle Anstrengungen unternommen, um sicherzustellen, dass die bereitgestellten Informationen korrekt sind. Wir können dies jedoch nicht garantieren und übernehmen keine Haftung für etwaige fehlerhafte Angaben.