PRODUKTDATENBLATT

KEUCO

Brausen und Brausezubehör 53088030402

Brausearm Wandmontage

PRODUKT



ZEICHNUNG

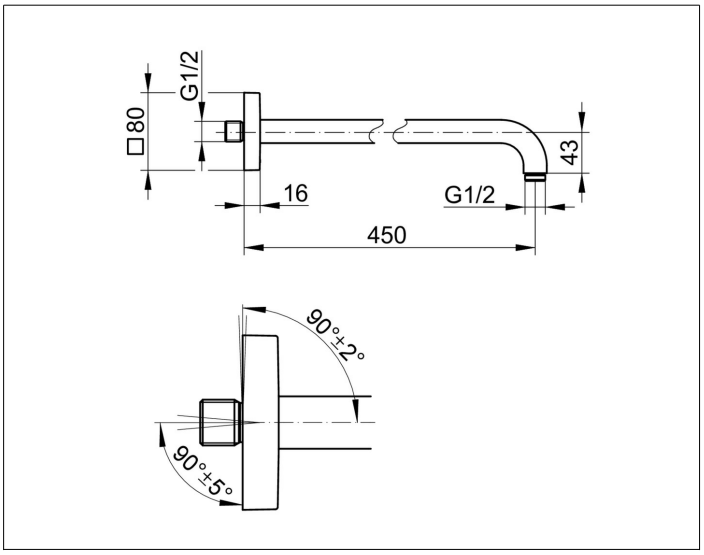

PRODUKTBESCHREIBUNG

- Anschlussart: Wandanschluss G 1/2
- Kopfbrauseanschluss G 1/2

OBERFLÄCHE

Bronze gebürstet

ABMESSUNG

Ausladung 450 mm

AUSSCHREIBUNGSTEXT

KEUCO Brausearm für Wandanschluss 53088030402
Brausearm für Wandanschluss mit hochwertiger PVD-Beschichtung,
Bronze gebürstet, G 1/2 Zoll, mit eckiger Rosette,
Rosette 80 mm x 80 mm,
Möglichkeit zur Ausrichtung zur Wand (90° ± 2°) und
zum Wandanschluss (90° ± 5°),
Gesamtausladung: 462 mm

Hinweis:
Passende UP Funktionseinheit
59547000170