PRODUKTDATENBLATT

KEUCO

PLAN 14901170600

Badetuchhalter

PRODUKT



ZEICHNUNG

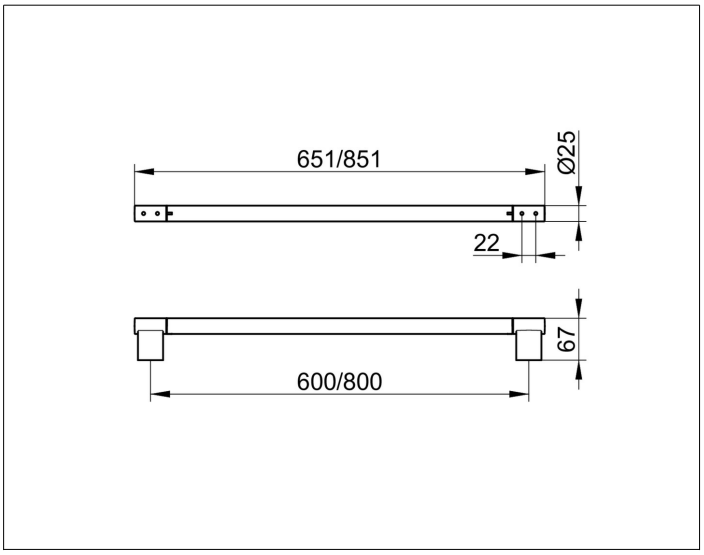

PRODUKTBESCHREIBUNG

- verdeckte Befestigung
- zum Schrauben
- Befestigungs-Set inklusive

OBERFLÄCHE

Aluminium silber-eloxiert/verchromt

ABMESSUNG

600 mm

AUSSCHREIBUNGSTEXT

KEUCO PLAN Badetuchhalter 14901170600
Eleganter Badetuchhalter mit Halteelementen
aus silber-eloxiertem Aluminium (E6 EV1)/verchromt
in ästhetischem, funktionalem Design
antistatisch, leicht zu reinigen
Die Wandhalterungen sind als Design-Element hochglanzverchromt
Achsmaß 600 mm, bei einer Gesamtbreite von 651 mm
Ausladung 67 mm
Der Badetuchhalter wird verdeckt angebracht
Lieferung inkl. korrosionsfreiem Befestigungsmaterial