Marke	AXOR
Artikelname	**AXOR ShowerSolutions** Kopfbrause 245 1jet EcoSmart+
Art.-Nr.	35389310
Oberfläche	Brushed Red Gold
Netto Preis	1.046,30 EUR

Produktbild

Maßzeichnung

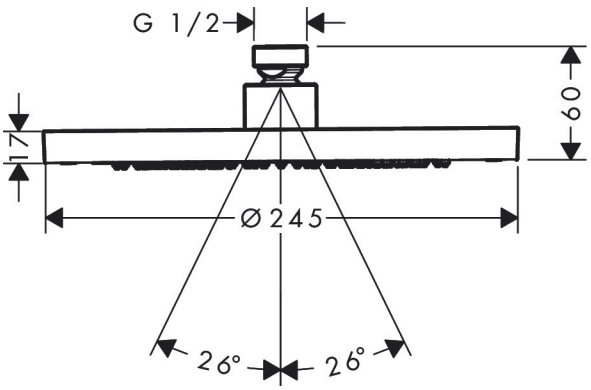

Merkmale

- Brausekopfgröße: 245 mm
- Strahlart: Rain
- Durchflussmenge Rain Strahl bei 3 bar: 5,2 l/min
- Funktion ab: 2,6 l/min
- maximale Durchflussmenge bei 3 bar: 5,2 l/min
- Mindestfließdruck: 0,6 bar
- Kopfbrause im Winkel verstellbar
- Material Strahlscheibe: Metall
- Kopfbrause zur Reinigung abnehmbar
- Montage: Decken- oder Wandmontage möglich
- Anschlussgewinde: G ½
- für Durchlauferhitzer geeignet
- EU-Taxonomie: max. 6 l/min - wesentlicher Beitrag (SC) möglich

Technologie

Eco Smart+

Quick Clean

Strahlarten

Rain

Zertifikate

DIN DVGW CERT

Marke	AXOR
Artikelname	**AXOR ShowerSolutions** Kopfbrause 245 1jet EcoSmart+
Art.-Nr.	35389310
Oberfläche	Brushed Red Gold
Netto Preis	1.046,30 EUR

Benötigtes Zubehör (wählen Sie eines)

Produktbild	Artikelname	Art.-Nr.	Preis
	AXOR Brausearm 390 mm	26431310	518,70
	AXOR Deckenanschluss 100 mm	26432310	311,60
	AXOR Deckenanschluss 300 mm	26433310	415,20
	AXOR Brausearm 390 mm softsquare	26967310	543,30
	AXOR Deckenanschluss 300 mm softsquare	26966310	434,70

Marke	AXOR
Artikelname	**AXOR ShowerSolutions** Kopfbrause 245 1jet EcoSmart+
Art.-Nr.	35389310
Oberfläche	Brushed Red Gold
Netto Preis	1.046,30 EUR

Durchflussdiagramm

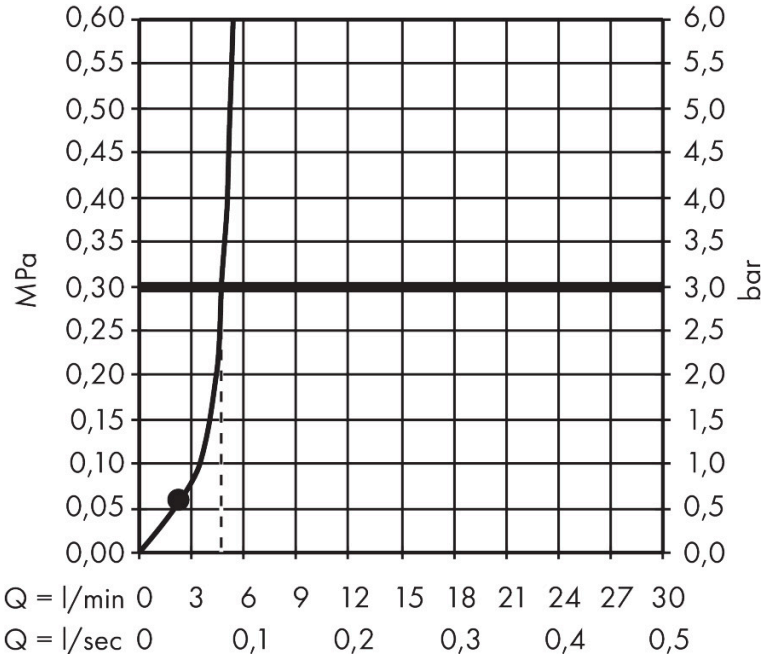

AXOR

Marke	AXOR
Artikelname	**AXOR ShowerSolutions** Kopfbrause 245 1jet EcoSmart+
Art.-Nr.	35389310
Oberfläche	Brushed Red Gold
Netto Preis	1.046,30 EUR

Explosionszeichnung für Baujahr: > 09/22

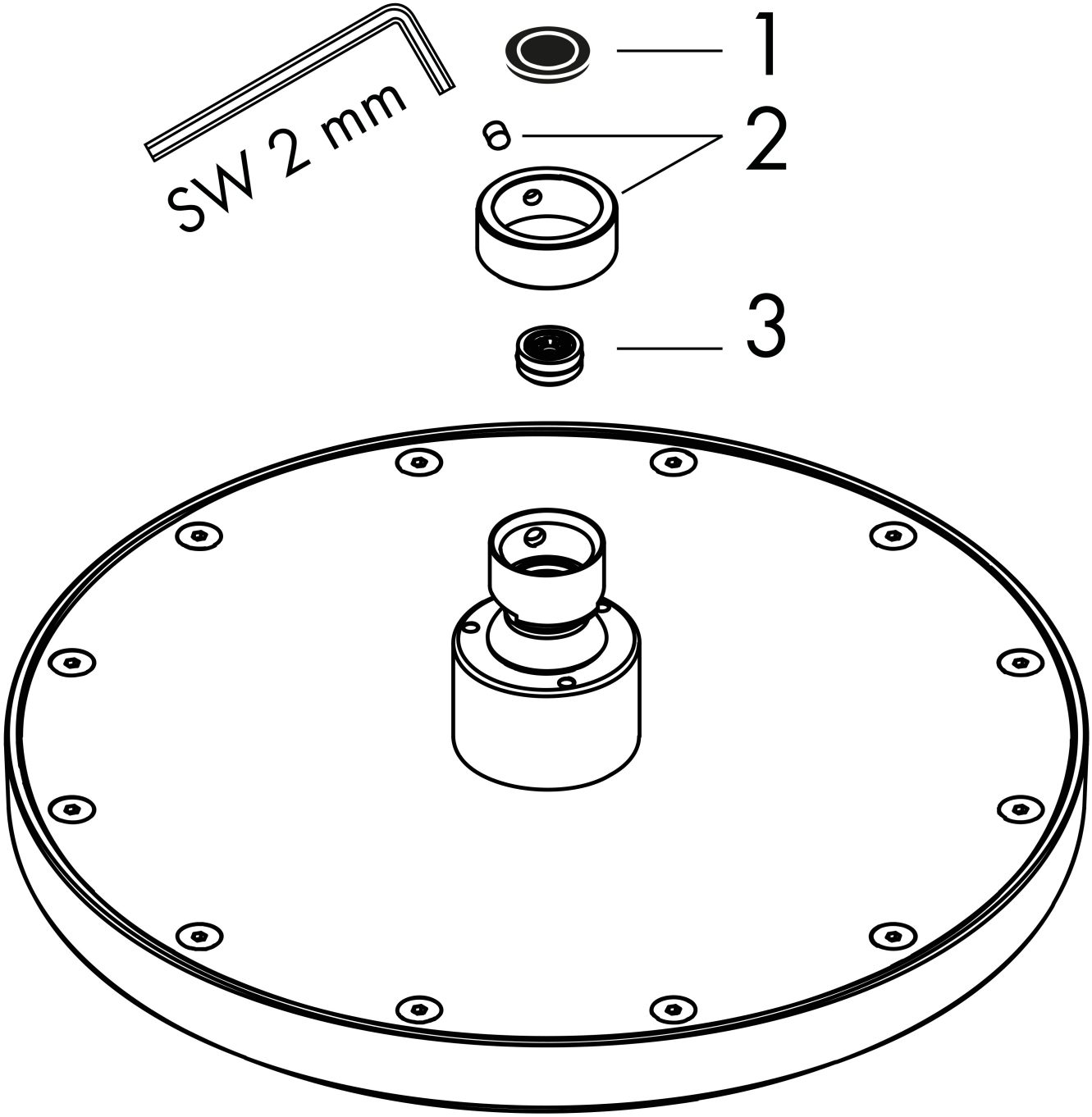

AXOR

Marke	AXOR
Artikelname	**AXOR ShowerSolutions** Kopfbrause 245 1jet EcoSmart+
Art.-Nr.	35389310
Oberfläche	Brushed Red Gold
Netto Preis	1.046,30 EUR

Ersatzteilliste für Baujahr: > 09/22

Pos.	Beschreibung	Art.nr.	Preis
1	Siebdichtung	94246000	3,20
2	Sicherungsring	98942310	25,40
3	Durchflussbegrenzer (6 l/min)	98416000	8,30