Ideal Standard

CONCA

T4351Y2

CONCA | Schubladenleuchte 1152x21x11 mm in anthrazit matt lackiert | Netzbetrieb

Bild & Zeichnung

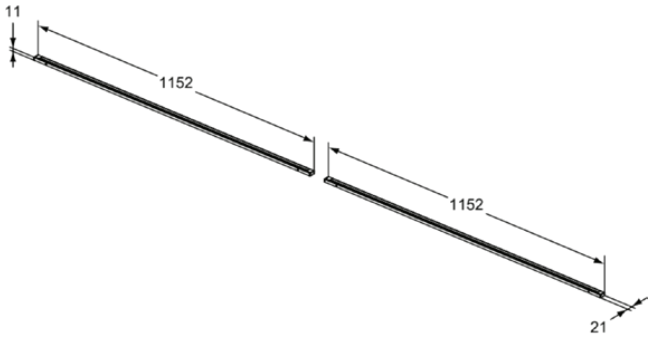

Allgemeine Informationen

Produktkategorie:	Möbelzubehör
Produktart:	Schubladenleuchte
Marke:	Ideal Standard
Kollektion:	CONCA
Designer:	Palomba Serafini Associati
Colour:	Y2 - Anthrazit Matt Lackiert
Oberflächenbeschaffenheit:	Matt
Höhe (mm):	11
Breite (mm):	1152
Ausladung (mm):	21
Nettogewicht (kg):	2.70
EAN Code:	8014140465539

Features

Netzbetrieb

Downloads

- Installation Guide

Produktstandards & Zertifikate

Declaration of Performance classification (DoP):	230V 50Hz IP20 4000K 2x12W

Produktspezifikationen

Anzahl der Leuchtmittel:	2
Farbcode:	Y2
Farbbeschreibung:	anthrazit matt lackiert
Farbtemperatur (Kelvin):	4000
Anschlussspannung (V):	220-240
Energieeffizienzklasse:	F
Material:	Metall
Leistung des Leuchtmittels (W):	2x12
Oberflächenbeschaffenheit:	Matt
Art des Leuchtmittels:	LED
Art der Stromversorgung:	Netzbetrieb
Montageart:	Aufgesetzt

Es werden alle Anstrengungen unternommen, um sicherzustellen, dass die bereitgestellten Informationen korrekt sind. Wir können dies jedoch nicht garantieren und übernehmen keine Haftung für etwaige fehlerhafte Angaben.