# PRODUKTDATENBLATT

KEUCO

**ROYAL MODULAR 2.0 800301090000300**

**Spiegelschrank Aufputz 3-türig**

## PRODUKT

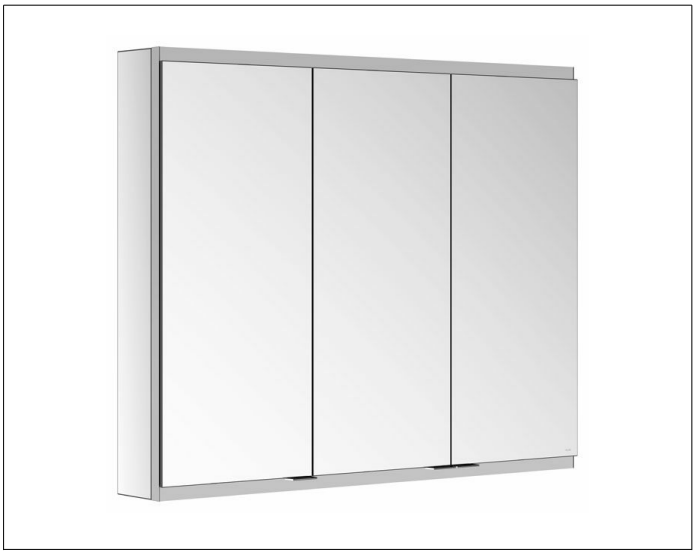

## ZEICHNUNG

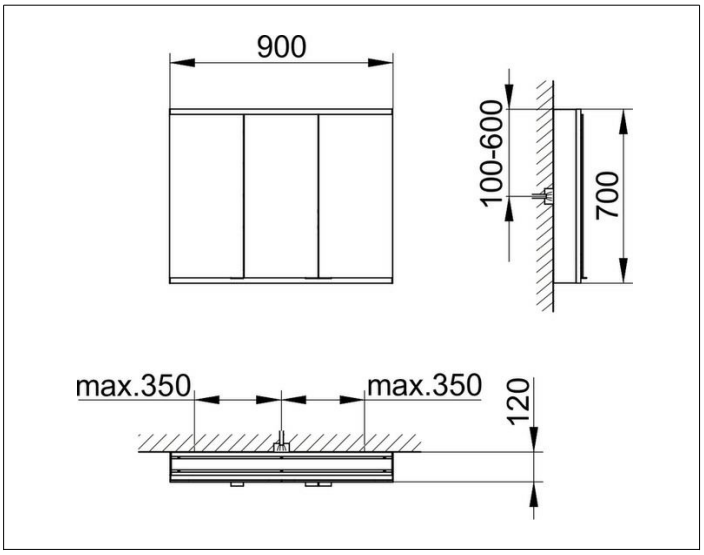


## PRODUKTBESCHREIBUNG

- Drehtüren aus Kristall-Doppelspiegel mit Anschlagsdämpfung
- Korpus: Aluminium silber-eloxiert
- Korpusseite: Spiegel
- Korpusrückwand: Glas weiß lackiert

Ausstattung
- 1 Steckdose
- 1 Doppel-USB-Ladestelle
- 2 x 3 höhenverstellbare Glasböden

## OBERFLÄCHE

silber-eloxiert

## ABMESSUNG

900 x 700 x 120 mm