59914070 HANSA SPANN-MUTTER, M50X1, SW45

EAN: **4015474274327** static.hansa.com/59914070

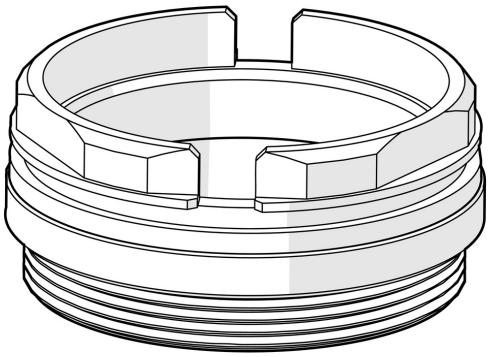

- Ersatzteile
- Wasserhahnwartung

TECHNISCHE DATEN

TECHNISCHE EIGENSCHAFTEN

Anschlussgröße	**M50x1**
Schlüsselweite (SW)	**45 mm**

© 2026 Hansa Armaturen GmbH - www.hansa.com - 12.06.2026