Ideal Standard

MIRROR&LIGHT

T2908AA

MIRROR&LIGHT | Spiegel Lichtleiste 200x80x19 mm in chrom

Bild & Zeichnung

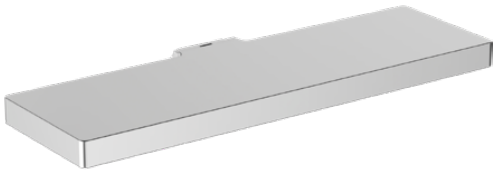

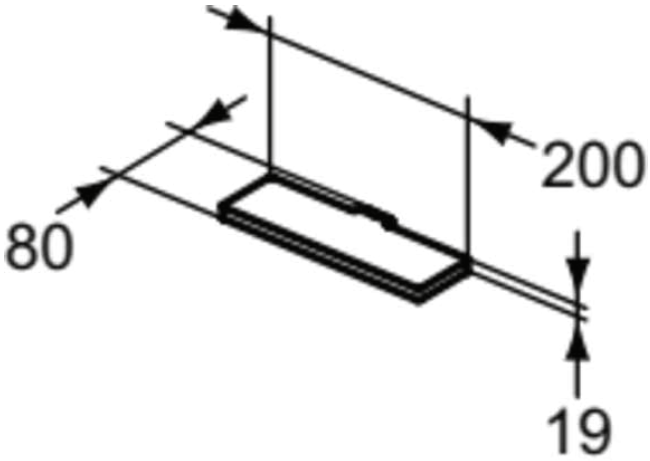

Allgemeine Informationen

Produktart	Spiegel Lichtleiste
Marke	Unbranded
Kollektion	MIRROR&LIGHT
Farbcode	AA
Farbbeschreibung	Chrom
Oberflächenveredelung	glänzend
Maximale Höhe (mm)	19
Maximale Breite (mm)	200
Ausladung (mm)	80
EAN Code	8014140446736
Nettogewicht (kg)	0.36

Downloads

- Montageanleitung

Produktspezifikationen

Art der Stromversorgung	Netzbetrieb
Oberflächenschutz	chromium-plated
Smartshine	Ja
Material	Metall
Art des Leuchtmittels	LED
Leistung des Leuchtmittels (W)	6
Anzahl der Leuchtmittel	1
Farbtemperatur (Kelvin)	6000
Netzfrequenz (Hz)	50
Energieeffizienzklasse	E
Anschlussspannung (V)	220-240
PVD Technologie	Nein
IdealPlus Technologie	Nein

Es werden alle Anstrengungen unternommen, um sicherzustellen, dass die bereitgestellten Informationen korrekt sind. Wir können dies jedoch nicht garantieren und übernehmen keine Haftung für etwaige fehlerhafte Angaben.

Ideal Standard

Ihr Kontakt vor Ort:

België • Belgique
Ideal Standard Produktions GmbH
Ikaroslaan 18
B-1930 Zaventem
✆ +32 2 325 66 00
🖷 +32 2 325 66 01
www.idealstandard.be

Éire
Ideal Standard Éire
2nd Floor, Unit 3103 Lake Drive Citywest
Business Campus Tallaght Dublin 24 YXW2
✆ +353 1 4564525
www.idealstandard.ie

Österreich
Ideal Standard GmbH
Zweigniederlassung Österreich
Erzherzog-Karl-Str. 131–135
1220 Wien Österreich
✆ +43 125 66 222-0
🖷 +43 125 66 222-625
www.idealstandard.at

България
Идеал Стандарт - Видима АД
ул. "Марин Попов" 53
гр. Севлиево, 5400
✆ +359 885 938 880
✉ office@idealstandard.com
www.idealstandard.bg

España
Ideal Standard Iberia S.L.U
Riera Principal Nr. 8
08328 Alella (Barcelona - España)
✆ +34 93 561 80 00
www.idealstandard.es

Polska
Ideal Standard Polska
Ul, Ostrowskiego 7
53-238 Wroclaw
✆ +48 71 78 68 301
www.idealstandard.po

Česká republika
Ideal Standard s.r.o.
Zemska 623
41574 Teplice
✆ +420 (0)-417-265 11
🖷 +420 (0)-417-265 15
www.idealstandard.cz

Ελλάδα
Ideal Standard S. A. Γραφεία Αθηνών:
Λ. Μεσογείων 265, 15451 N.
Ψυχικό, Αθήνα
✆ +2106790800
www.idealstandard.gr

România
Ideal Standard Representative Office România
Calea Victoriei 109, Etaj 1, Sector 1
Bucureşti, 010069
✆ +40 746 050 408
✉ officebucharest@idealstandard.com
www.ideal-standard.ro

Hrvatska
Ideal Standard Hrvatska
Lopatinečka ul. 8
10000, Zagreb
✆ +385 91 229 9304
www.idealstandard.hr

France
Ideal Standard France - Siège social
39Rue St. Sabin
75011 Paris
✆ +33 (0)1 49 38 81 34
✉ sav.idealstandard@idealstandard.com
(demandes techniques) /
devis.chantier@idealstandard.com
(demandes commerciales)
www.idealstandard.fr

Srbija
Ideal Standard - Vidima AD
Drinčićeva br.19, I sprat, stan br.8
11000 Beograd Srbija
✆ +381 11 7138 058
www.idealstandard.rs

Danmark
Ideal Standard Skandinavia AS
Tulipvij 1
7100 Vejle (Denmark)
✆ +45 758 410 10
🖷 +45 758 410 24
www.idealstandard.dk

Italia
Ideal Standard (Italia) Srl
Via Giosuè Borsi 9
20143 Milano, Italia
✆ +39 (0)2 28881
✉ info@idealstandard.it
www.idealstandard.it

United Kingdom
Ideal Standard (UK) Ltd
The Bathroom Works National Avenue
Kingston Upon Hull
HU5 4HS
✆ +44 (0)-1482 346 461
🖷 +44 (0)-1482 445 886
www.idealstandard.co.uk

Deutschland
Ideal Standard GmbH
Euskirchener Straße 80
53121 Bonn
✆ +49 (0)228 521-0
🖷 +49 (0)228 521-241
✉ idealstandard.de@idealstandard.com
ww.idealstandard.de

Nederland
Ideal Standard Nederland
L. J. Costerstraat 30 - Postbus 7
5900 AA Venlo
✆ +31 (0)-77 355 08 08
🖷 +31 (0)-77 354 21 86
www.idealstandard.nl

Es werden alle Anstrengungen unternommen, um sicherzustellen, dass die bereitgestellten Informationen korrekt sind. Wir können dies jedoch nicht garantieren und übernehmen keine Haftung für etwaige fehlerhafte Angaben.