

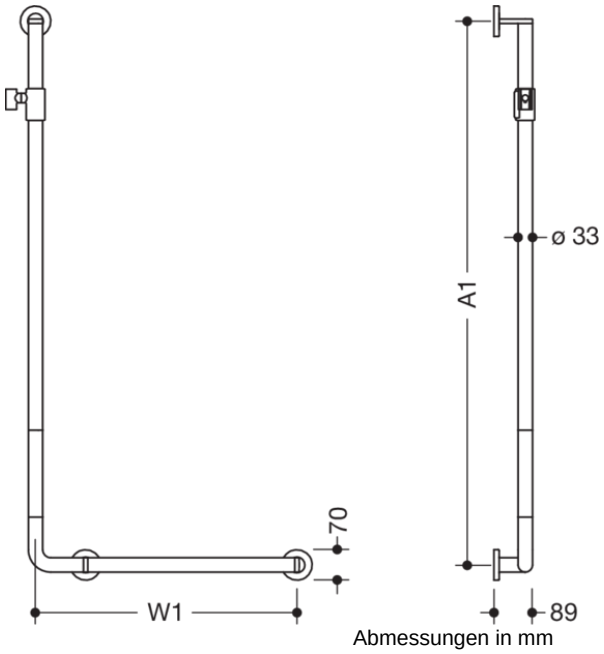

Abmessungen in mm

Eigenschaften

Winkelgriff mit Brausehalter S 700

- senkrecht und waagerecht angeordnete Stangen mit zur Wand ausgeführten Stützen und Rosetten
- Automatikbrausehalter: Brausehalter kann stufenlos bewegt werden, automatische Fixierung
- einfache und intuitive Einhandbedienung
- verschleißfreier Klemmmechanismus
- konische Aufnahme am Brausehalter kann stufenlos geneigt werden
- dient im Dusch- und Wannenbereich zum Festhalten
- senkrechte Länge auf Maß gefertigt von 600 mm bis 1250 mm, waagerechte Länge auf Maß gefertigt von 300 mm bis 850 mm
- Stangendurchmesser 33 mm, lichter Abstand zur Wand 56 mm, Rosettendurchmesser 70 mm
- geeignet für Handbrausen verschiedener Hersteller
- mit durchgehendem, korrosionsgeschütztem Stahlkern
- inklusive korrosionsfreiem und geprüftem HEWI Befestigungsmaterial zur Wandmontage sowie Dichtband zur Abdichtung der Bohrpunkte
- aus hochglänzendem Polyamid nach HEWI Farbtabelle (Premiumfarben mit Aufpreis)
- links- und rechtsseitig montierbar
- getestet bis 200 kg bei Verwendung mit HEWI Befestigungsmaterial
- empfohlenes maximales Gewicht des Anwenders: 150 kg
- erfüllt die Anforderungen nach ÖNORM B1600/1601 und SIA 500
- Bei Verwendung mit Einhängesitzen bitte beachten: Prüfung der Kompatibilität erforderlich.
- Eine detaillierte Auflistung der Kombinationsmöglichkeiten von Haltegriffen, Winkelgriffen und Duschhandläufen mit passenden Einhängesitzen finden Sie in unserem Online-Katalog im Download-Bereich des jeweiligen Produktes.

HEWI Heinrich Wilke GmbH
Postfach 1260
D-34442 Bad Arolsen
Telefon: +49 5691 82-0
Telefax: +49 5691 82-319
info@hewi.de
www.hewi.com

Farben/Oberflächen

- 99 (Reinweiß)
- 98 (Signalweiß)
- 97 (Lichtgrau)
- 95 (Felsgrau)
- 92 (Anthrazitgrau)
- 90 (Tiefschwarz)
- 77 (Matchagrün Premiumfarbe)
- 43 (Brombeere Premiumfarbe)

HEWI Heinrich Wilke GmbH
Postfach 1260
D-34442 Bad Arolsen
Telefon: +49 5691 82-0
Telefax: +49 5691 82-319
info@hewi.de
www.hewi.com