Ideal Standard

EUROVIT+/ULYSSE+/SIMPLICITY+ R0271WG

EUROVIT+/ULYSSE+/SIMPLICITY+ | Waschtisch-Unterschrank 354x202x550 mm in weiß, 1 Tür | Grifflos, SoftClosing, Platzsparend, Vormontiert

Bild & Zeichnung

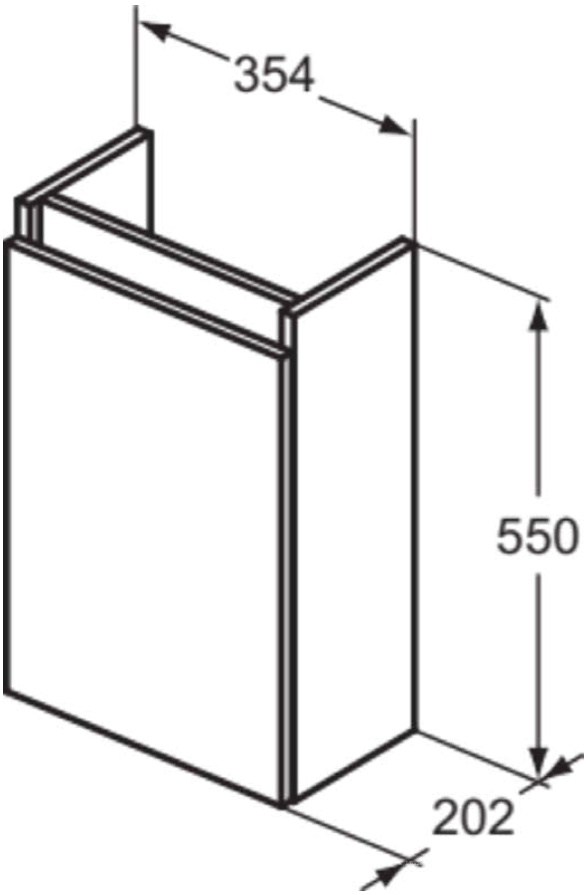

Allgemeine Informationen

Produktkategorie:	Möbel
Produktart:	Waschtisch-Unterschrank
Marke:	Unbranded
Kollektion:	EUROVIT+/ULYSSE+/SIMPLICITY+
Designer:	Palomba Serafini Associati
Colour:	WG - Weiß
Oberflächenbeschaffenheit:	glänzend
Höhe (mm):	550
Breite (mm):	354
Ausladung (mm):	202
Befestigungsart:	Befestigungsset
Nettogewicht (kg):	6.60
EAN Code:	3391500589278

Features

- Grifflos
- SoftClosing
- Platzsparend
- Vormontiert

Downloads

- Installation Guide
- Spare Parts List

Produktspezifikationen

Einzugsmechanismus:	Softclosing
Farbcode:	WG
Farbbeschreibung:	weiß
Eckmodell:	Nein
Griff(e):	Grifflos mit Nut
Einstellbare Montagefüße:	Nein
Material:	Holz
Materialspezifikation (Korpus):	MFC
Anzahl der Türen (gesamt):	1
Anzahl der Türen (links öffnend):	1
Anzahl der Türen (rechts öffnend):	0
Anzahl der Auszüge (gesamt):	0
Anzahl der externen Auszüge:	0
Anzahl der internen Auszüge:	0
Anzahl der offenen Fächer:	0
Anzahl der Rolltüren:	0
Anzahl der Schiebetüren:	0
Anzahl der Schwingtüren:	0
Auszugsmechanismus:	Push-Pull

Es werden alle Anstrengungen unternommen, um sicherzustellen, dass die bereitgestellten Informationen korrekt sind. Wir können dies jedoch nicht garantieren und übernehmen keine Haftung für etwaige fehlerhafte Angaben.

Ideal Standard

EUROVIT+/ULYSSE+/SIMPLICITY+ R0271WG

EUROVIT+/ULYSSE+/SIMPLICITY+ | Waschtisch-Unterschrank 354x202x550 mm in weiß, 1 Tür | Grifflos, SoftClosing, Platzsparend, Vormontiert

Produktspezifikationen

PVD Technologie:	Nein
Wechselbarer Türanschlag:	Ja
Platzsparendes Modell:	Ja
Oberflächenbeschaffenheit:	glänzend
Mit Innenbeleuchtung:	Nein
Mit Montagefüße:	Nein
Mit Steckdose:	Nein
Mit Waschtischplatte:	Nein
Befestigungsmaterial im Lieferumfang enthalten:	Ja
Befestigungsart:	Befestigungsset
Montageart:	wandhängend

Es werden alle Anstrengungen unternommen, um sicherzustellen, dass die bereitgestellten Informationen korrekt sind. Wir können dies jedoch nicht garantieren und übernehmen keine Haftung für etwaige fehlerhafte Angaben.