Ideal Standard

IPALYSS

E2077V1

IPALYSS | Schale 550x380x145 mmGrinded bottom side in weiß seidenmatt, 1 Hahnloch, mit Überlauf | Diamatec, Platzsparender Waschtisch

Bild & Zeichnung

Ideal Standard

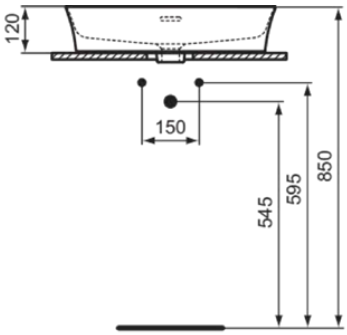

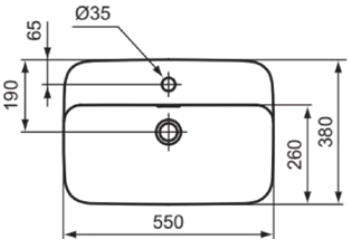

Allgemeine Informationen

Produktkategorie:	Waschtische
Produktart:	Schale
Marke:	Ideal Standard
Kollektion:	IPALYSS
Designer:	Studio Levien
Colour:	V1 - Weiß Seidenmatt
Oberflächenbeschaffenheit:	satin
Höhe (mm):	145
Breite (mm):	550
Ausladung (mm):	380
Nettogewicht (kg):	10.20
EAN Code:	5017830543565

Im Lieferumfang enthaltene Produkte

D570967:	EXPRESSION | Befestigungsset in neutral
EEEV45567:	Ausschnittschablonen

Features

Diamatec

Platzsparender Waschtisch

Downloads

- Installation Guide

Produktstandards & Zertifikate

Normen:	EN 14688
Declaration of Performance classification (DoP):	CL 25

Produktspezifikationen

Farbcode:	V1
Farbbeschreibung:	weiß seidenmatt
Diamatec Technologie:	Ja
Geschliffene Rückseite(n):	Nein
Geschliffene Unterseite:	Ja
Barrierefreies Produkt:	Nein
Mit Kettenöse:	Nein
Material:	Keramik
Materialspezifikation:	Diamatec
Anzahl von Hahnlöchern je Waschbecken:	1
Anzahl von Waschbecken:	1
Sichtbarer Überlauf:	Ja
PVD Technologie:	Nein

Es werden alle Anstrengungen unternommen, um sicherzustellen, dass die bereitgestellten Informationen korrekt sind. Wir können dies jedoch nicht garantieren und übernehmen keine Haftung für etwaige fehlerhafte Angaben.

Ideal Standard

IPALYSS

E2077V1

IPALYSS | Schale 550x380x145 mmGrinded bottom side in weiß seidenmatt, 1 Hahnloch, mit Überlauf | Diamatec, Platzsparender Waschtisch

Produktspezifikationen

Ablagefläche:	Hinten
Oberflächenbeschaffenheit:	satin
Position des Hahnlochs:	Mitte
Form des Überlaufs:	Geschlitzt
Mit Rückwand:	Nein
Mit Verschlussstopfen:	Nein
Mit Überlauf:	Ja
Mit Siphon:	Nein
Befestigungsmaterial im Lieferumfang enthalten:	Ja
Montageart:	Aufgesetzt

Es werden alle Anstrengungen unternommen, um sicherzustellen, dass die bereitgestellten Informationen korrekt sind. Wir können dies jedoch nicht garantieren und übernehmen keine Haftung für etwaige fehlerhafte Angaben.