PRODUKTDATENBLATT

KEUCO

PLAN 14964070100

Toilettenbürstengarnitur mit Deckel

PRODUKT



ZEICHNUNG

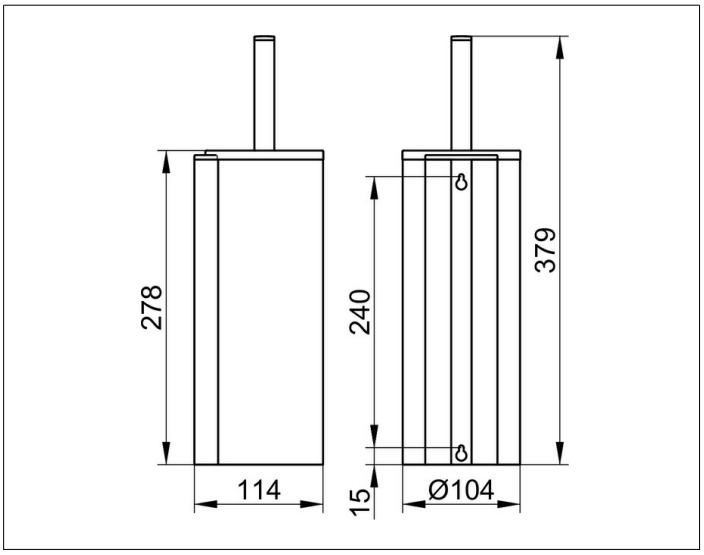

PRODUKTBESCHREIBUNG

- herausnehmbarer Kunststoff-Einsatz
- Metallgehäuse
- verdeckte Befestigung
- zum Schrauben
- Befestigungs-Set inklusive
- Ersatzbürstenkopf inklusive

OBERFLÄCHE

Edelstahl

AUSSCHREIBUNGSTEXT

KEUCO PLAN Toilettenbürstengarnitur 14964070100
Toilettenbürstengarnitur aus hochwertigem Edelstahl
in ästhetischem, funktionalem Design, Wandmodell
komplett mit Kunststoff-Einsatz,
Bürste mit Griff und Ersatzbürstenkopf
herausnehmbarer Kunststoffeinsatz für leichtes Reinigen
Höhe 278 mm (Höhe inklusive Bürste 379 mm),
Durchmesser 104 mm, Ausladung 114 mm
Die Toilettenbürstengarnitur wird verdeckt angebracht
Lieferung inkl. korrosionsfreiem Befestigungsmaterial