hansgrohe

Finoris
Einhebel-Waschtischmischer 100 CoolStart mit Push-Open Ablaufgarnitur
Oberfläche: **Brushed Black Chrome** Artikelnummer: **76012340**

Beschreibung

Merkmale

- besteht aus: Einhebel-Waschtischmischer, Ablaufgarnitur
- ComfortZone: 100
- Ausladung: 126 mm
- Auslaufhöhe: 92 mm
- Griffvariante: Hebelgriff
- Strahlart: Laminarstrahl
- maximale Durchflussmenge bei 3 bar: 5 l/min
- Keramikmischsystem
- Temperaturbegrenzung einstellbar
- für Durchlauferhitzer geeignet
- Push-Open Ablaufgarnitur G 1¼
- Material Ablaufgarnitur: Metall
- Anschlussart: G ⅜ Anschlussschläuche
- Anschlussgröße: DN15
- Kaltwasser in Griff-Grundstellung
- PA-IX 38082/IO

Technologie

Produktabbildung

Maßzeichnung

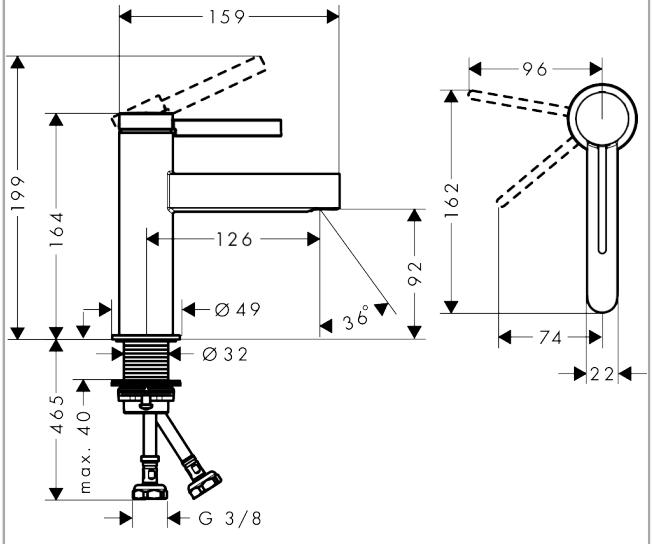

Finoris
Einhebel-Waschtischmischer 100 CoolStart mit Push-Open Ablaufgarnitur
Oberfläche: **Brushed Black Chrome** Artikelnummer: **76012340**
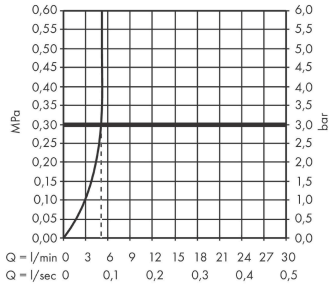
Durchflussdiagramm