Technische Daten/ Technical Data

KLUDI BINGO STAR
Spültisch-Armatur
DN 15

Artikel- Nr.: 428520578

Oberfläche:
05 chrom

Artikeltext
Hersteller KLUDI GmbH & Co. KG
Typ: KLUDI BINGO STAR
Spültisch-Armatur
Artikel- Nr.: 428520578

Spültisch-Armatur
Einhebelmischer
herausziehbare Geschirrbrause
autom. Umstellung: Brause/Strahlregler
1-Loch Montage
Schnellkupplung
seitliche Betätigung
Strahlregler M16
eigensicher gegen Rückfließen
Keramik-Kartusche mit Heißwasserbegrenzung
Durchflussmenge bei 3 bar 7,6 l/min.
schwenkbarer Auslauf (230°)
flexible Druckschläuche G3/8 DVGW zugelassen
Schaftbefestigung
herausziehbarer Schlauch

Produktabbildung/ Product picture



Maßzeichnung/ Dimensional drawing

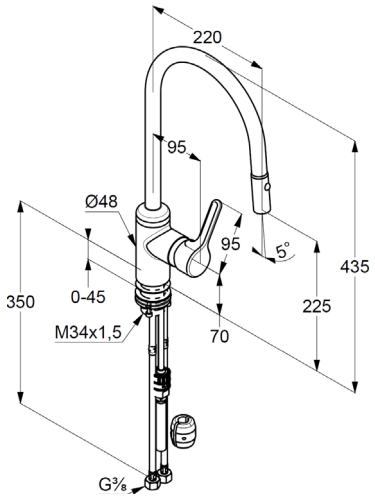

Durchfluss/ Flow rate

