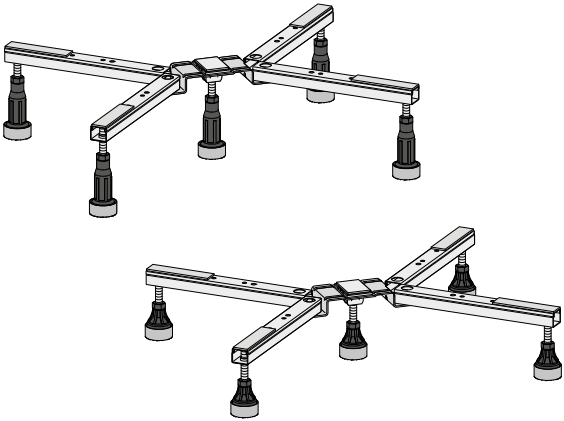

Montageanleitung

MEPA-BW pur + BW-SF pur

Installation instructions

MEPA-BW pur + BW-SF pur

powered by REHAU

Weitere Informationen zu unseren Produkten finden Sie auch unter **www.mepa.de**



For more information on our products, please visit **www.mepa.de**

Sämtliche Bild-, Produkt-, Maß- und Ausführungsangaben der vorliegenden Information entsprechen dem Tag der Drucklegung.
Modelländerungen, die dem technischen Fortschritt bzw. der Weiterentwicklung dienen, sind vorbehalten.
Alle genannten Produkt- und Firmenbezeichnungen sowie Marken sind Eigentum ihrer jeweiligen Inhaber.

All above images and information regarding products, measurements and models were correct when the publication went to press.
We reserve the right to make changes to models as a result of technical progress or further development.
All product and company names as well as trademarks mentioned are the property of their respective owners.

Seite / Page

1 **Wichtige Hinweise** / Important information 04

2 **Lieferumfang** / Scope of delivery 05

3 **Montage** / Installation 06

(DE) Angaben zur Montageanleitung
Zielgruppe dieser Montageanleitung (DE)

Die gezeigten Produkte sind nur durch zugelassene Fachhandwerksbetriebe unter Beachtung dieser Montageanleitung sowie der maßgebenden Normen, Richtlinien, Bestimmungen und Vorschriften zu installieren, einzustellen und in Betrieb zu nehmen. Daher richtet sich diese Montageanleitung an qualifizierte Sanitär-Installateure.

Pflichten im Umgang mit dieser Montageanleitung
Jede Person, die Arbeiten an dem beiliegenden Produkt vornimmt, es insbesondere montiert, reinigt oder entsorgt, muss den vollständigen Inhalt dieser Montageanleitung zur Kenntnis genommen und verstanden haben.

Bestimmungsgemäßer Gebrauch
Zum bestimmungsgemäßen Gebrauch gehört die Beachtung aller maßgebenden Normen, Richtlinien, Bestimmungen und Vorschriften sowie der Informationen in dieser Montageanleitung, insbesondere die Beachtung der Sicherheitshinweise. Jede andere Verwendung gilt als nicht bestimmungsgemäß und kann zu Sachschäden oder sogar zu Personenschäden führen. Der Hersteller schließt die Haftung für Schäden, die durch nicht bestimmungsgemäßen Gebrauch entstehen, aus.

Stand 04.2024

(EN) Details about the installation instructions
Target group for these installation instructions (EN)

The products are intended to be installed only by licensed sanitary fitters, under the acknowledgement of these installation instructions as well as the given norms, rules, and regulations. Due to the strict guidelines and the precision work that is required when installing the products, these instructions are intended for licensed sanitary fitters.

Obligations related to these installation instructions
Anyone who installs, cleans, or disposes of the accompanying products, must have acknowledged and understood the complete installation instructions.

Proper use
Proper use includes heeding all of the norms, rules, and regulations, as well as other information included in these installation instructions, particularly the safety instructions. Any other use is regarded as improper and can result in property damage or even personal injuries. The manufacturer will not accept liability for any damage caused by improper use.

Status 04.2024

					
(DE)	Gefahr	Achtung	Hinweis	Auf Dichtheit prüfen/achten	Warnung vor elektrischer Spannung
(EN)	Danger	Caution	Note	Check/look for leaks	Warning of electrical voltage

Diese Informationen finden Sie in weiteren Sprachen unter:
You can find this information in other languages at:

www.mepa.de/hinweise

150 152

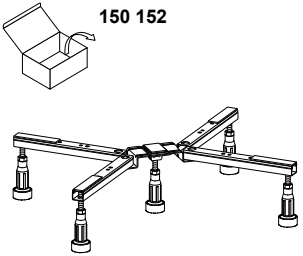

150 153

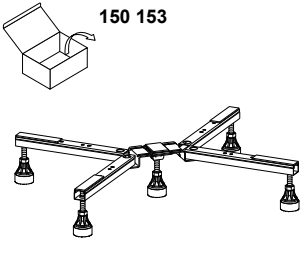

190 032 Wannenleisten Duschwanne/Tub rails for showertrays
(Erforderlich/Required)

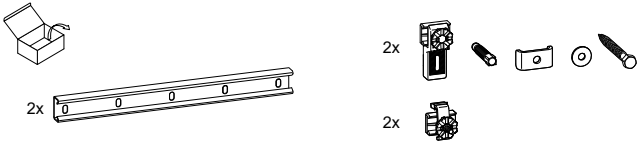

180 030 Schalldämmband/Sound-absorbing strip
(Empfehlung/Recommendation)

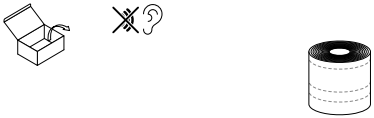

180 061 Wannendichtband/Aquaproof tub sealing tape
(Empfehlung/Recommendation)



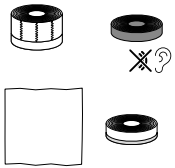



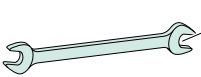

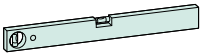

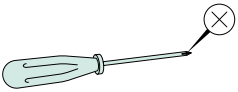

i

Die Montage von Duschwannen ist nur in Verbindung mit MEPA-Wannenankern oder MEPA-Wannenleisten zulässig.
Nicht für Duschwannen mit mittig angeordnetem Ablauf geeignet!
Mineralgusswannen müssen eine durchgehende, tragende Auflagefläche bieten und vom Hersteller für die Montage mit Wannenfüßen freigeben sein.

The installation of shower trays is only in combination with MEPA tray anchors or MEPA tray profiles allowed.
Not suitable for shower trays with a central drain! Mineral cast trays must have a continuous, stable underside and have authorisation from the manufacturer that the installation is approved for shower tray bases.

i

150 152

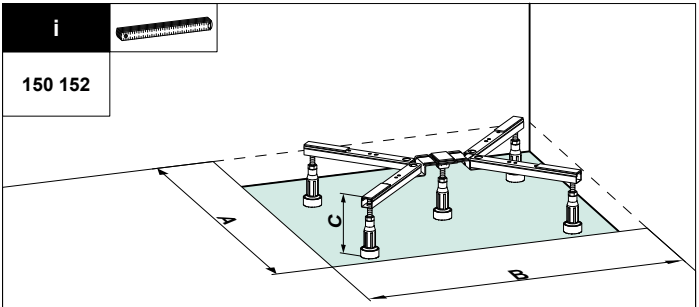

A = min. 700mm - max. 900mm

B = min. 700mm - max. 900mm

C = min. 125mm - max. 190mm

i

150 153

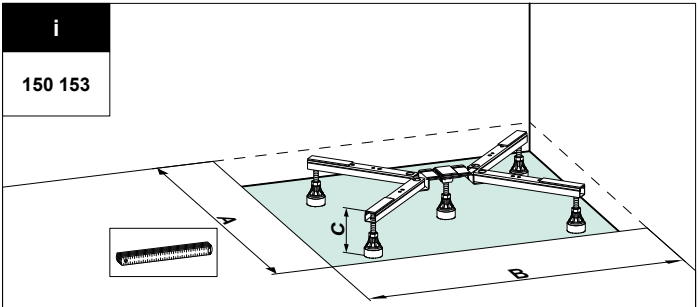

A = min. 700mm - max. 900mm

B = min. 700mm - max. 900mm

C = min. 85mm - max. 105mm

1

150 152
150 153

Acryl
acrylic

Stahl
steel

Mineralguss
mineral cast

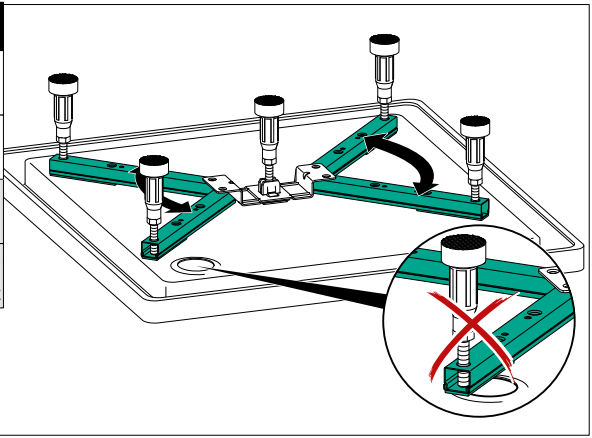

2

Acryl
acrylic

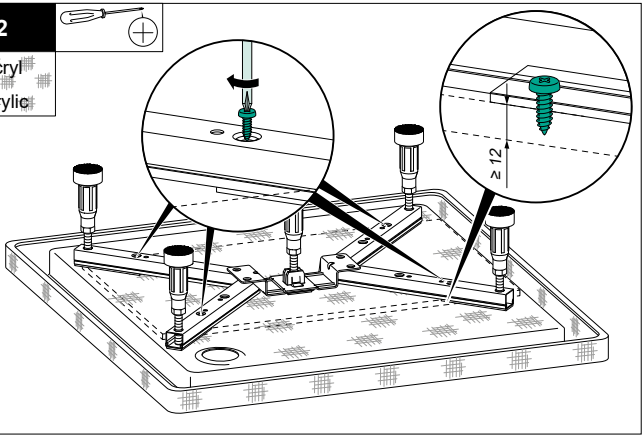

3

150 152
150 153

Stahl
steel

Mineralguss
mineral cast

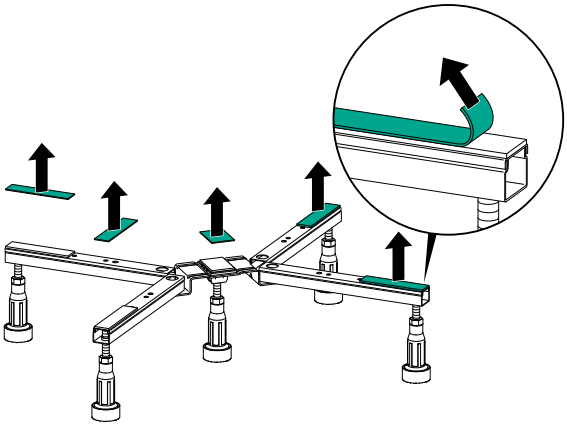

4

150 152
150 153

Stahl
steel

Mineralguss
mineral cast

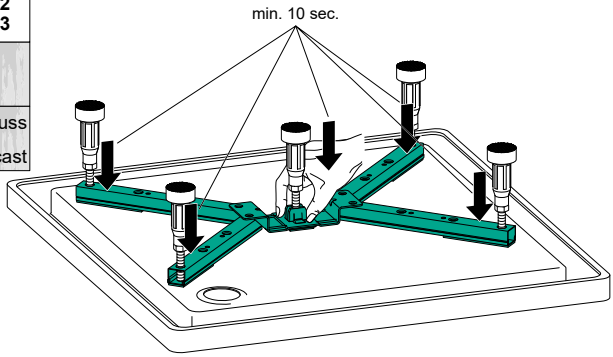

K818075/11.26(K)

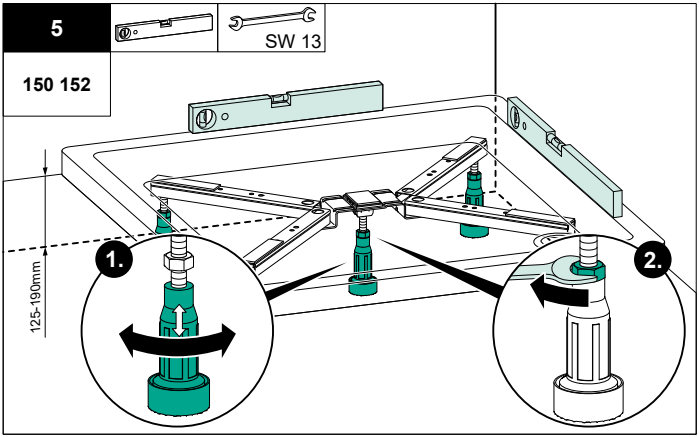
5
SW 13
150 152
125-190mm
1.
2.

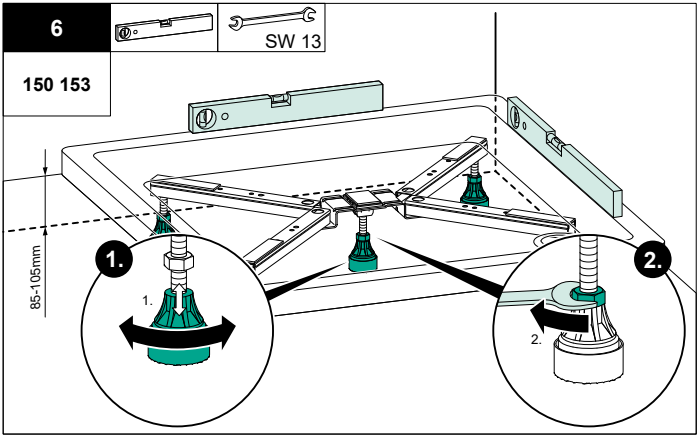
6
SW 13
150 153
85-105mm
1.
2.
1.
2.

K818075/11.26(K)

MEPA – Pauli und Menden GmbH

Hauptwerk und Vertrieb
Rolandsecker Weg 37 | D-53619 Rheinbreitbach
Tel. +49 (0) 22 24 / 929 - 0 | Fax +49 (0) 22 24 / 929 -149
www.mepa.de | info@mepa.de

Schreiben Sie uns
www.mepa.de/whatsapp

powered by REHAU

K818075/11.26(K)