ROYAL MODULAR 2.0 800301110100200

Spiegelschrank Aufputz 3-türig

PRODUKT

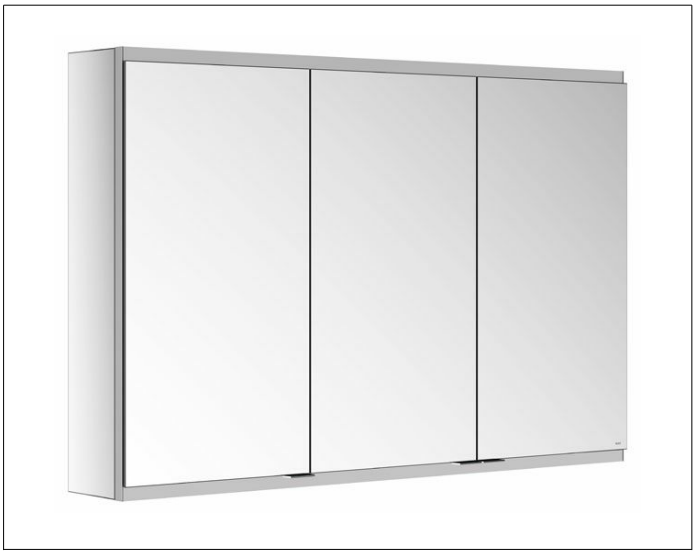

ZEICHNUNG

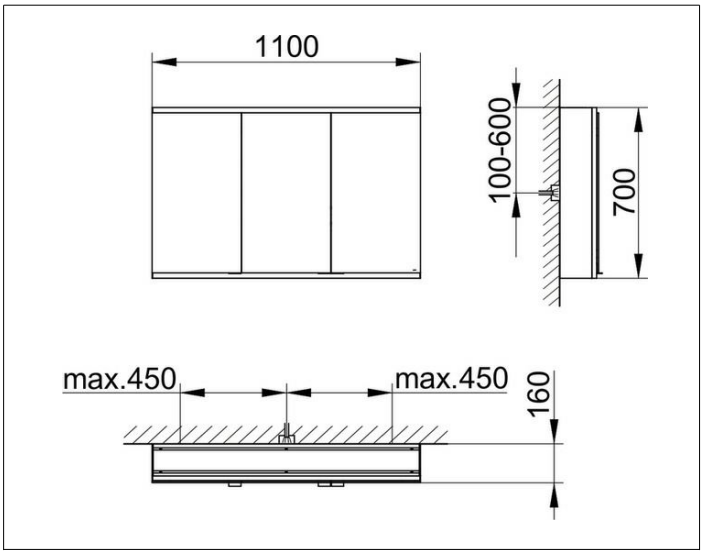

PRODUKTBESCHREIBUNG

- Drehtüren aus Kristall-Doppelspiegel mit Anschlagsdämpfung
- Korpus: Aluminium silber-eloxiert
- Korpusseite: Spiegel
- Korpusrückwand: Glas weiß lackiert

Ausstattung
- 2 Steckdosen
- ohne USB-Ladestelle
- 2 x 3 höhenverstellbare Glasböden

OBERFLÄCHE

silber-eloxiert

ABMESSUNG

1100 x 700 x 160 mm