PRODUKTDATENBLATT

KEUCO

EDITION 400 31599020000

Inneneinteilung

PRODUKT

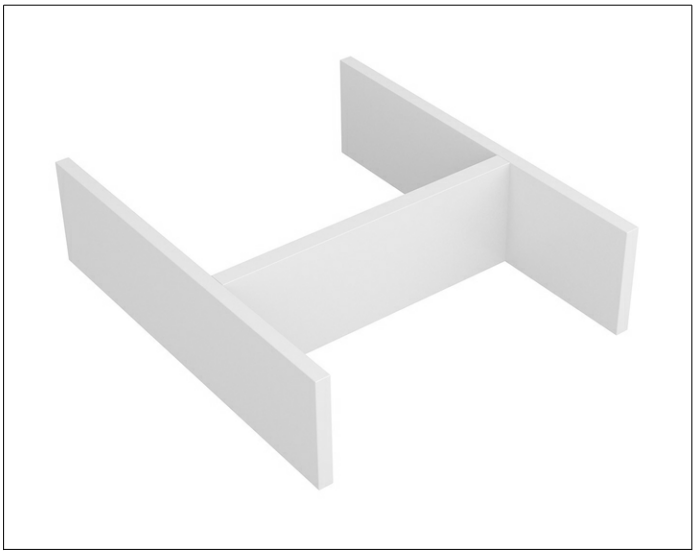

ZEICHNUNG

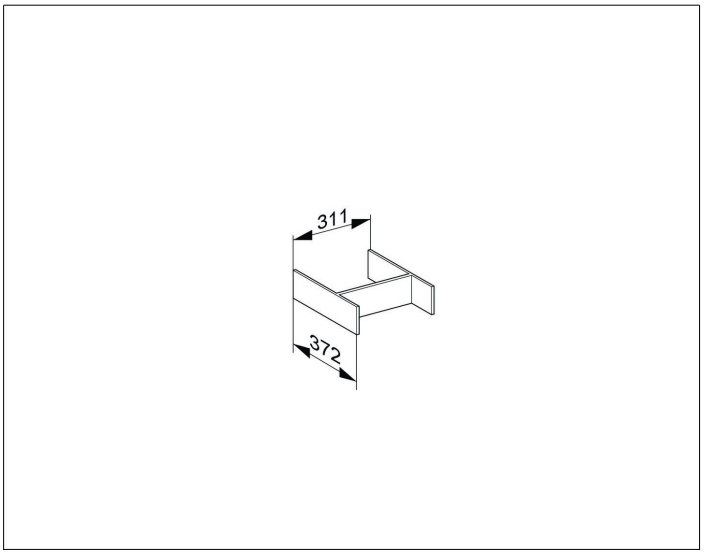

PRODUKTBESCHREIBUNG

- für Waschtischunterschränke und Sideboards

ABMESSUNG

Größe M