PRODUKTDATENBLATT

KEUCO

ROYAL MODULAR 2.0 800400181100000

Spiegelschrank Unterputz 4-türig

PRODUKT

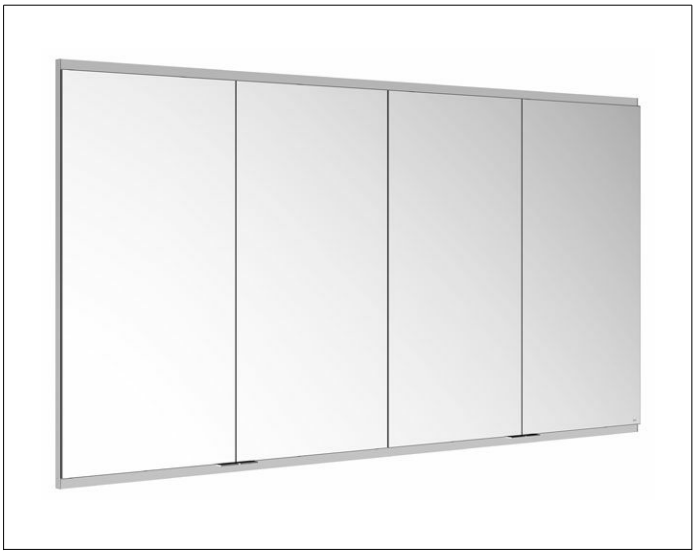

ZEICHNUNG

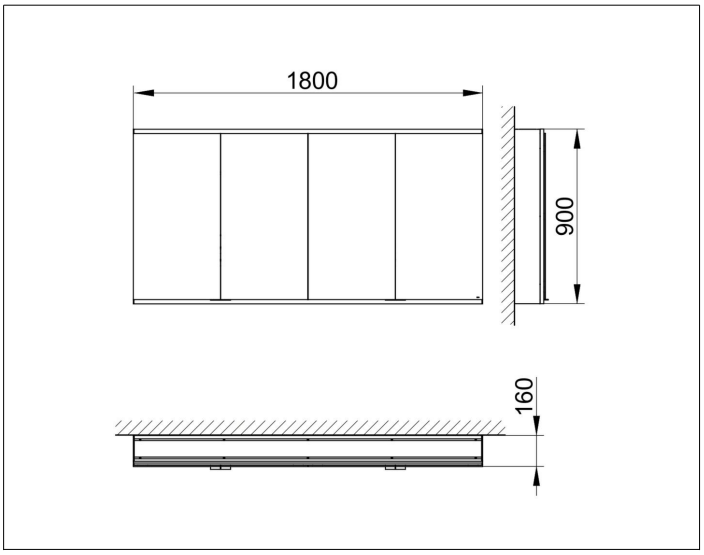

PRODUKTBESCHREIBUNG

- Tiefe vor der Wand: 28 mm
- Drehtüren aus Kristall-Doppelspiegel mit Anschlagsdämpfung
- Korpus: Aluminium silber-eloxiert
- Korpusseite: Aluminium silber-eloxiert
- Korpusrückwand: Glas weiß lackiert

Ausstattung
- ohne Steckdose
- ohne USB-Ladestelle
- 2 x 4 höhenverstellbare Glasböden

OBERFLÄCHE

silber-eloxiert

ABMESSUNG

1800 x 900 x 160 mm