Artikelnummer: 02 125 06 99

Selbstschluss-Waschtisch-Armatur PURIS SC HD-M - Hochdruck Mischwasser



Manuelle Auslösung mit automatischem Schließvorgang. Einfache Laufzeiteinstellung.

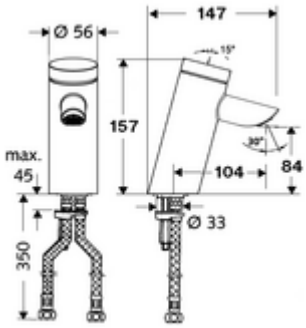

Lieferumfang

- Selbstschluss-Einlocharmatur
  - Vandalengeschütztes Ganzmetall-Gehäuse
  - Versenkter Strahlregler (diebstahlgeschützt)
  - Selbstschlusskartusche SC II mit Heißwasserbegrenzung
- 2 flexible Anschlussschläuche Clean-Fix S G 3/8 IG x 410 mm, mit integriertem Rückflussverhinderer (RV, EN 1717: EB) und Vorfilter
- Befestigungsmaterial für Waschtischmontage

Technische Daten

- Laufzeit: 2 - 15 s einstellbar (7 s Werkseinstellung)
- Durchfluss: max. 5 l/min druckunabhängig
- Fließdruck: 1,0 - 5,0 bar
- Max. Ruhedruck: 8 bar
- Max. Betriebstemperatur: 70 °C (80 °C für thermische Desinfektion)
- Anschluss: 2x G 3/8 IG
- Werkstoff: Gehäuse Messing konform TrinkwV
- Oberfläche: chrom
- Zertifikate: P-IX 19436/IO, WRAS, Belgaqua, DIN-DVGW
- Geräuschklasse: I
- Durchflussklasse: O

Lieferdaten

- Gewicht: 1,60 kg/Stück
- Verpackungseinheit: 1

Empfohlene zugehörige Artikel

Eckventil-Thermostat	Artikelnr.: 09 414 06 99
Druckausgleichventil PBV	Artikelnr.: 06 558 12 99
Eckventil mit Regulierfunktion COMFORT mit Filter	Artikelnr.: 05 430 06 99
Strahlreglerschlüssel für versenkte Strahlregler M24	Artikelnr.: 78 233 00 99
Waschtischablaufgarnitur OPEN	Artikelnr.: 02 002 06 99 oder
Waschtischablaufgarnitur PUSH OPEN	Artikelnr.: 02 000 06 99 oder

Hinweis

- Nicht geeignet für Durchlauferhitzer und Kleinspeicher.