Wave # WA1010001004

Design by Duravit

Einhebel-Waschtischmischer

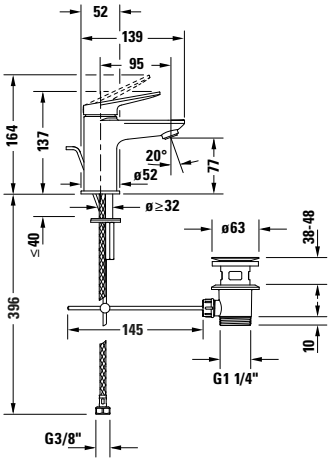

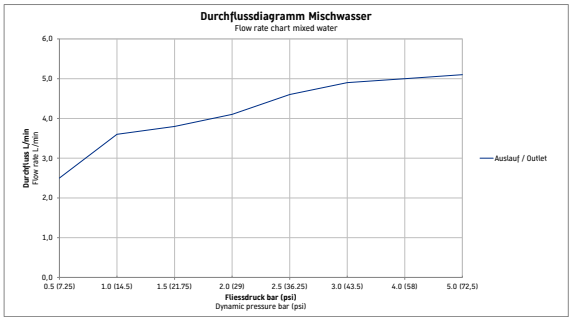

Basis Angaben	
Langbezeichnung	Duravit Wave Einhebel-Waschtischmischer S Bronze Gebürstet – WA1010001004

Spezifikationen	
Montage	
Montageart	Standmontage
Temperaturregelung	Keramikmischsystem
Auslauf	Strahlformer mit Easy-Clean
Durchflussmenge (3 bar)	5 l/min
Geräuschklasse	I
Strahlart	Normalstrahl
Zugstange	✓
Ablaufgarnitur	✓
Min. Empfohlener Betriebsdruck	1 bar
Max. Empfohlener Betriebsdruck	5 bar
Farbe	
Farbwert	Bronze
Glanzgrad	Gebürstet
Bedienung	
Bedienungsart	Mechanisch

Features	
Geeignet für Durchlauferhitzer	✓
Griffvariante	Hebelgriff

Logistik	
Artikelgewicht	1,38 kg

Vermaßung	
Höhe	137 mm
Ausladung	95 mm

Beschreibungstexte	
Ausschreibungstext	Duravit Wave Einhebel-Waschtischmischer S Bronze Gebürstet, Designer: Duravit, Bronze Gebürstet, Form: Rund, Strahlart: Normalstrahl, Griffvariante: Hebelgriff, Bedienungsart: Mechanisch, Auslauf: Strahlformer mit EasyClean, Technisches Feature: EasyClean, AirPlus, Durchflussmenge (3 bar): 5 l/min, Min. Empfohlener Betriebsdruck: 1 bar, Temperaturregelung: Keramikmischsystem, Geeignet für Durchlauferhitzer, Anschlussmaß Schlauchanschluss: 3/8", Anschlussart Wasseranschluss: Flexible Anschlussschläuche, Inkl. Ablaufgarnitur, EAN Nr.: 4067116105063, Artikelgewicht: 1,38 kg, Ausladung: 95 mm, Höhe Auslauf: 77 mm, Abmessungen (Breite / Länge x Tiefe / Breite x Höhe): 52 x 139 x 137 mm, Artikel Nr.: WA1010001004, Geräuschklasse: I

Weitere Informationen finden Sie hier

https://pro.duravit.de/p/WA1010001004

Alle Zeichnungen enthalten alle notwendigen Maße (mm), die den üblichen Toleranzen unterliegen. Exakte Maße können nur am Produkt abgenommen werden.