Ideal Standard

I.LIFE S

T5290NF

I.LIFE S | Waschtisch-Unterschrank 500x375x440 mm in sandbeige matt, 1 Schublade | SoftClosing, Platzsparend, Vormontiert

Bild & Zeichnung

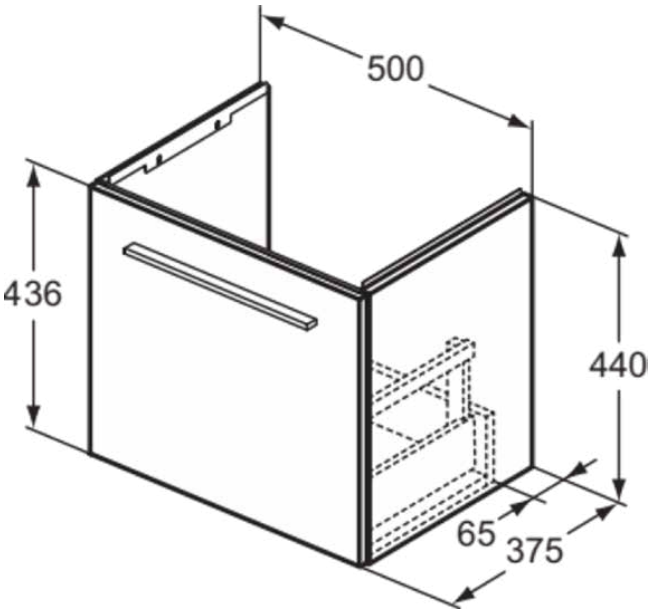

Allgemeine Informationen

Produktkategorie:	Möbel
Produktart:	Waschtisch-Unterschrank
Marke:	Ideal Standard
Kollektion:	I.LIFE S
Designer:	Palomba Serafini Associati
Colour:	NF - Sandbeige Matt
Oberflächenbeschaffenheit:	Matt
Höhe (mm):	440
Breite (mm):	500
Ausladung (mm):	375
Befestigungsart:	Befestigungsset
Nettogewicht (kg):	14.21
EAN Code:	8014140495178

Features

- SoftClosing
- Platzsparend
- Vormontiert

Downloads

- Installation Guide
- Spare Parts List

Produktspezifikationen

Einzugsmechanismus:	Softclosing
Farbcode:	NF
Farbbeschreibung:	sandbeige matt
Eckmodell:	Nein
Vollauszug:	Yes
Griff(e):	Benötigt
Einstellbare Montagefüße:	Nein
Material:	Holz
Materialspezifikation (Korpus):	Melamin-Spanplatte (MFC)
Anzahl der Türen (gesamt):	0
Anzahl der Türen (links öffnend):	0
Anzahl der Türen (rechts öffnend):	0
Anzahl der Auszüge (gesamt):	1
Anzahl der externen Auszüge:	1
Anzahl der internen Auszüge:	0
Anzahl der offenen Fächer:	0
Anzahl der Rolltüren:	0
Anzahl der Ablagen:	0
Anzahl der Schiebetüren:	0

Es werden alle Anstrengungen unternommen, um sicherzustellen, dass die bereitgestellten Informationen korrekt sind. Wir können dies jedoch nicht garantieren und übernehmen keine Haftung für etwaige fehlerhafte Angaben.

Ideal Standard

I.LIFE S

T5290NF

I.LIFE S | Waschtisch-Unterschrank 500x375x440 mm in sandbeige matt, 1 Schublade | SoftClosing, Platzsparend, Vormontiert

Produktspezifikationen

Anzahl der Schwingtüren:	0
Auszugsmechanismus:	Push-Pull
PVD Technologie:	Nein
Wechselbarer Türanschlag:	Nein
Oberflächenbeschaffenheit:	Matt
Mit Innenbeleuchtung:	Nein
Mit Montagefüße:	Nein
Mit Steckdose:	Nein
Mit Waschtischplatte:	Nein
Befestigungsmaterial im Lieferumfang enthalten:	Ja
Befestigungsart:	Befestigungsset
Montageart:	wandhängend

Es werden alle Anstrengungen unternommen, um sicherzustellen, dass die bereitgestellten Informationen korrekt sind. Wir können dies jedoch nicht garantieren und übernehmen keine Haftung für etwaige fehlerhafte Angaben.