PRODUKTDATENBLATT

KEUCO

EDITION 11 11152259000

Seifenspender für Flüssigseife mit Stülpbecher

PRODUKT



ZEICHNUNG

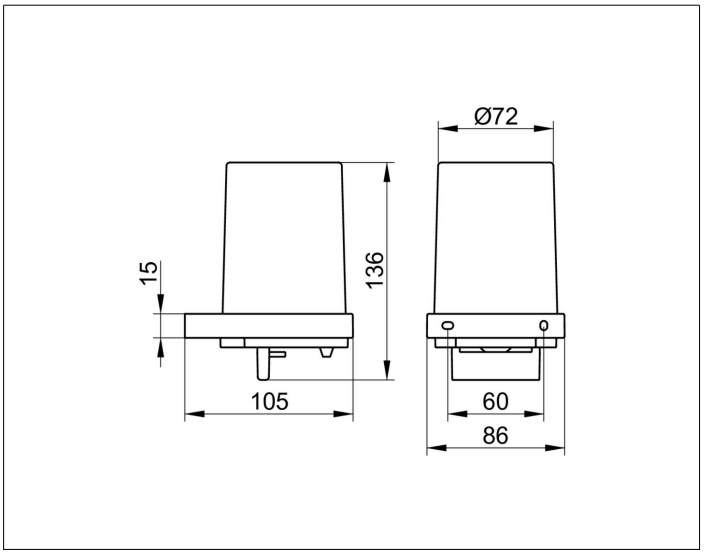

PRODUKTBESCHREIBUNG

- Füllmenge 180 ml
- Dosiermenge 0,5 ml/Hub
- Betätigung von unten
- Befüllung von oben
- Echtkristall-Stülpbecher mattiert
- verdeckte Befestigung
- zum Schrauben
- Befestigungs-Set inklusive

OBERFLÄCHE

Messing gebürstet

AUSSCHREIBUNGSTEXT

KEUCO EDITION 11 Lotionspender 11152259000
komplett mit Halter und Pumpe
Halter in galvanischer Oberfläche Messing gebürstet, für Lotionspender für Flüssigseife,
in geradlinigem Design und klarer geometrischer Formensprache,
leicht zu reinigen,
komplett mit Echtkristall-Glas mattiert Artikel-Nr. 111520090000,
Halter mit Stülpbecher
Füllmenge ca. 180 ml, Dosierungsmenge ca. 0,5 ml/Hub
Höhe 137 mm, Breite 86 mm, Ausladung 105 mm,
Der Lotionspender wird verdeckt angebracht
Lieferung inkl. korrosionsfreiem Befestigungsmaterial