PRODUKTDATENBLATT

KEUCO

COLLECTION MOLL 12701250600

Badetuchhalter

PRODUKT

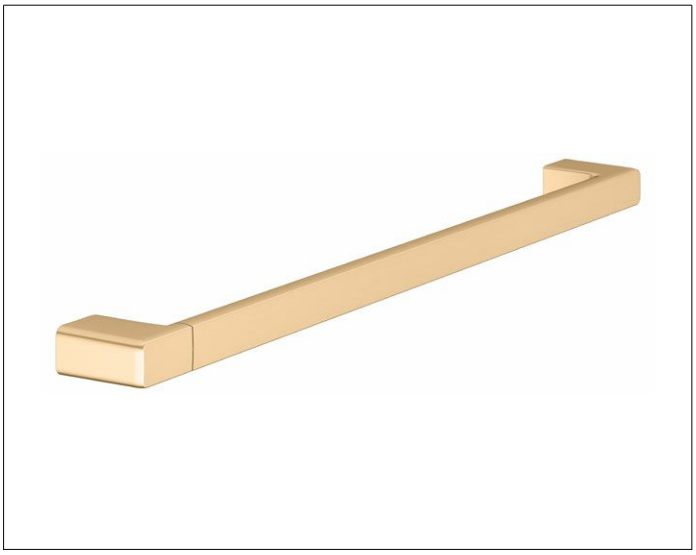

ZEICHNUNG

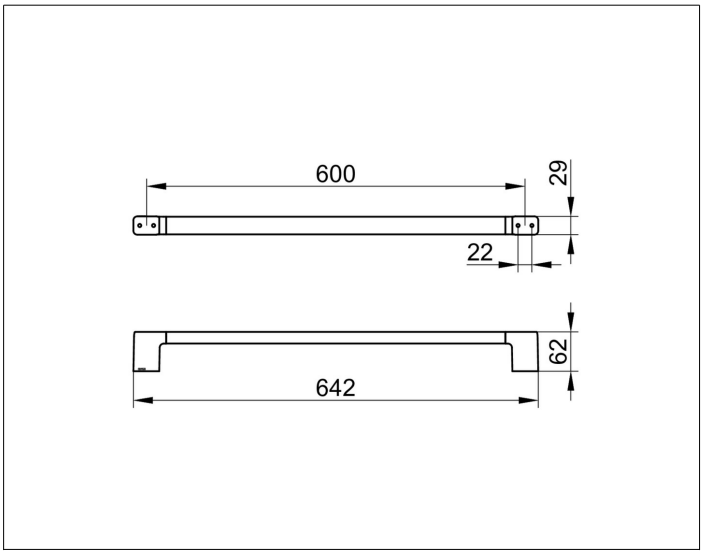

PRODUKTBESCHREIBUNG

- verdeckte Befestigung
- zum Schrauben
- Befestigungs-Set inklusive

OBERFLÄCHE

Messing gebürstet

ABMESSUNG

600 mm

AUSSCHREIBUNGSTEXT

KEUCO COLLECTION MOLL Badetuchhalter 12701250600
Badetuchhalter in galvanischer Oberfläche Messing gebürstet in ästhetischem Design,
mit leicht gerundeten Kanten.
antistatisch, leicht zu reinigen
Achsmaß 600 mm, bei einer Gesamtbreite von 642 mm
Ausladung 62 mm
Der Badetuchhalter wird verdeckt angebracht
Lieferung inkl. korrosionsfreiem Befestigungsmaterial