PRODUKTDATENBLATT

KEUCO

ROYAL LUMOS 14305171304

Spiegelschrank Aufputz 3-türig kurze Tür

PRODUKT



ZEICHNUNG

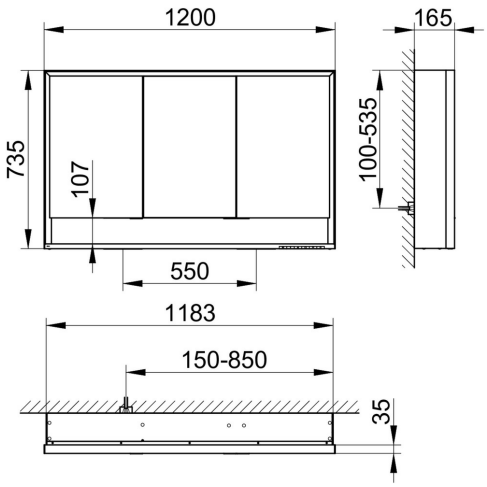

PRODUKTBESCHREIBUNG

- Schutzart: IP 24
- Drehtüren aus Kristall-Doppelspiegel mit Anschlagsdämpfung
- Korpus: Aluminium silber-eloxiert
- Korpusseite: Spiegel
- Korpusrückwand: Spiegel

Bedienung
- Bedienfeld mit kapazitiver Touch-Sensorik

Funktionen
- ein- / ausschalten
- stufenlos dimmbar
- Einstellen der Lichtfarbe
- integrierte Nebenstellenfunktion (Raumschalter)

Beleuchtung
- 2700 Kelvin (warmweiß) bis 6500 Kelvin (tageslichtweiß)
- vertikal und horizontal (nur oben)
- Waschtisch- / Fachbeleuchtung
- Innenraumausleuchtung
- LED

Ausstattung
- 2 Steckdosen
- 3 x 2 höhenverstellbare Glasböden
- offenes Ablagefach über die ganze Breite

Spiegelheizung
- mittig des Spiegels platziert
- optische Anzeige der Aufheizphase
- automatische Abschaltung nach 20 Minuten
- 90 W

OBERFLÄCHE

silber-gebeizt-eloxiert

ABMESSUNG

1200 x 735 x 165 mm