Kosmetikspiegel 17612010000

Kosmetikspiegel iLook_move rund unbeleuchtet

PRODUKT



ZEICHNUNG

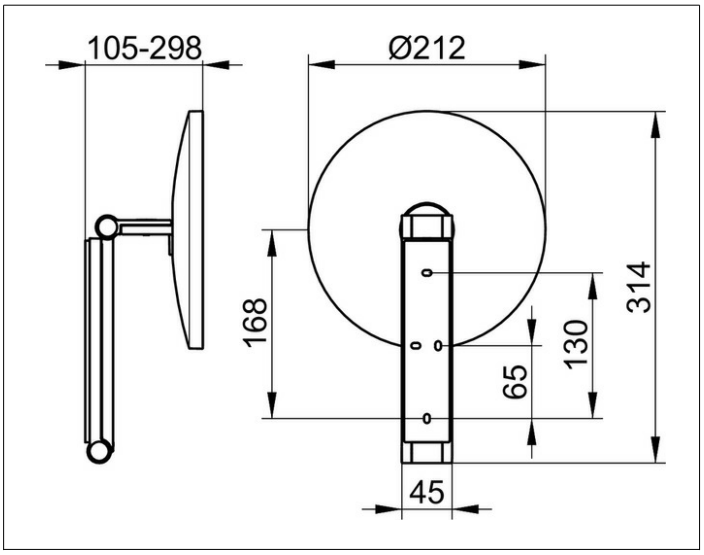

PRODUKTBESCHREIBUNG

- Durchmesser: 212 mm
- Wandmontage
- 3-dimensionaler Gelenkarm
- Spiegel einseitig, konkav
- Vergrößerungsfaktor: x 5

OBERFLÄCHE

verchromt

AUSSCHREIBUNGSTEXT

KEUCO iLook_move Kosmetikspiegel, 17612010000
hochwertiger Kosmetikspiegel, rund,
hochglanzverchromt, unbeleuchtet,
an Schwenkarm aus einem stabilen,
rechteckigen Metallprofil mit verdeckten
Hochleistungsscharnieren,
flächige Wandmontage mit 4 Befestigungspunkten,
zur optimalen Lastverteilung
dreidimensional verstellbar, Spiegel einseitig konkav,
Vergrößerungsfaktor x 5,
Höhe der Wandbefestigung 180 mm, Breite ca. 45 mm,
maximale Höhe ca. 500 mm, Außendurchmesser 212 mm,
maximale Ausladung ca. 300 mm,
der Kosmetikspiegel wird verdeckt angebracht,
Lieferung inkl. korrosionsfreiem Befestigungsmaterial