Geberit AquaClean Mera Classic WC-Komplettanlage Wand-WC



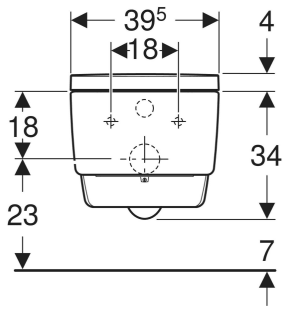

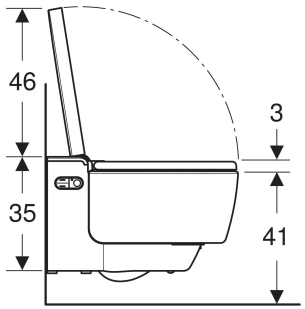

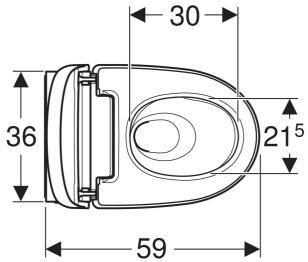

VERWENDUNGSZWECKE

- Zur komfortablen und geruchsfreien WC-Benutzung
- Zum pflegenden Reinigen mit Wasser im Anal- und Vaginalbereich

EIGENSCHAFTEN

- Spülrandlose WC-Keramik mit TurboFlush-Spültechnik
- Tiefspül-WC mit Spezialglasur KeraTect
- WC-Sitzring und WC-Deckel mit SoftClosing
- WC-Deckel mit SoftOpening
- Benutzererkennung
- Geruchsabsaugung mit Keramikwabenfilter aktivierbar
- Geruchsabsaugung mit Nachlauffunktion
- Analdusche mit Doppeldüsen-WhirlSpray-Duschtechnologie
- Separate Ladydüse in geschützter Ruheposition
- Wandhängend
- Oszillierdusche (automatische Vor- und Rückwärtsbewegung des Duscharms) einstellbar
- Abgang horizontal
- Duschstrahlstärke in fünf Stufen einstellbar
- Duscharm in fünf Stufen positionierbar
- Automatische Vor- und Nachreinigung der Duschdüse mit Frischwasser
- Hybrides Warmwassersystem mit Durchlauferhitzer und Warmwasserspeicher
- Temperatur des Duschwassers einstellbar
- Entkalkungsprogramm
- WC-Deckel mit QuickRelease-Funktion
- Föhn zuschaltbar
- Temperatur des Föhns einstellbar
- Föhnarm ausfahrbar
- Föhnluftstärke in 5 Stufen einstellbar
- Drei Benutzerprofile programmierbar
- Mit Geberit Home App kompatibel
- Funktionen und Einstellungen über Fernbedienung
- Schallschutz vormontiert
- Wasseranschluss seitlich links verdeckt hinter WC-Keramik
- Netzanschluss mit dreiadriger flexibler Mantelleitung, seitlich rechts verdeckt hinter WC-Keramik
- Wasseranschluss extern, seitlich links mit Zubehör möglich
- Netzanschluss extern, mit Steckdose rechts möglich
- Zulassung nach (DIN) EN 1717 / (DIN) EN 13077

TECHNISCHE DATEN

Schutzart	IPX4
Nennspannung	230 V AC
Netzfrequenz	50 Hz
Leistungsaufnahme Stand-by	0.5 W
max.	
Fließdruck	50–1000 kPa
Betriebstemperatur	5–40 °C
Wassertemperatur	34–40 °C
Einstellbereich	
Mindestfließdruck für	50 kPa
Berechnungsdurchfluss	
Berechnungsdurchfluss	0.03 l/s
Duschdauer	30–50 s
Belastung WC-Sitz max.	150 kg
Geruchsabsaugung	Ja
SoftOpening	Ja
Mit WC-Sitzring-Heizung	Nein
Mit automatischem WC-Deckel	Nein
Mit Orientierungslicht	Nein
Mit Föhnfunktion	Ja

ZUBEHÖR

- Wandbedienpanel berührungslos, für Geberit AquaClean
- Wandbedienpanel für Geberit AquaClean
- Wandhalter groß, diebstahlsicher, für Geberit AquaClean Fernbedienungen (ab Baujahr 2024)
- Schnittstellenmodul 12 V, für Geberit AquaClean Mera (bis Baujahr 2026) / Sela
- Schnittstellenmodul 4.1 V, für Geberit AquaClean Mera (bis Baujahr 2026) / Sela
- WC-Sitzring fixiert, für Geberit AquaClean Mera Classic (bis Baujahr 2026)

INFO

- Diesem Produkt liegt das Geberit AquaClean Entkalkungsmittel bei. Dieses Verbrauchsmaterial enthält klassifizierte Gefahrstoffe. Hinweise und Maßnahmen zum sicheren Umgang mit Gefahrstoffen sind unter www.geberit.com aufgeführt.

Art.-Nr.	Farbe / Oberfläche	B cm	H cm	T cm	Schutzklasse	Leistungsaufnahme W	QuickRelease-Funktion	VE1 St.	VE2 St.
146.200.21.1	WC-Keramik: weiß / KeraTect Designabdeckung: chrom / glänzend	39.5	38	59	I	2000	Ja, WC-Sitzring und WC-Deckel	1	4