PRODUKTDATENBLATT

KEUCO

EDITION 11 11101010600

Badetuchhalter

PRODUKT

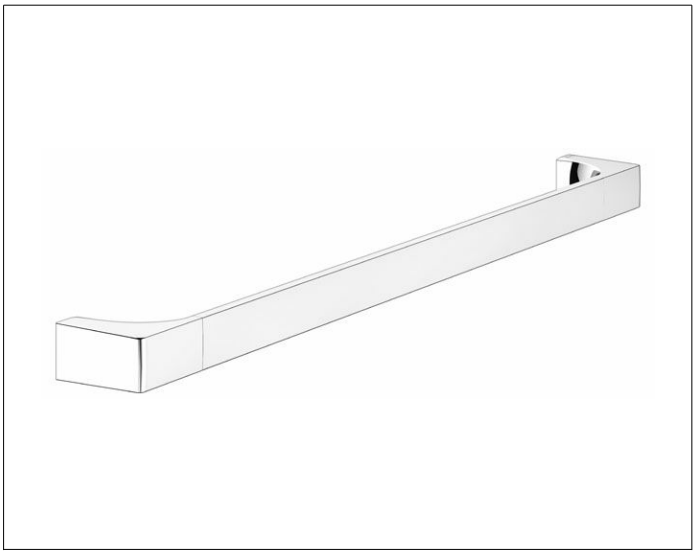

ZEICHNUNG

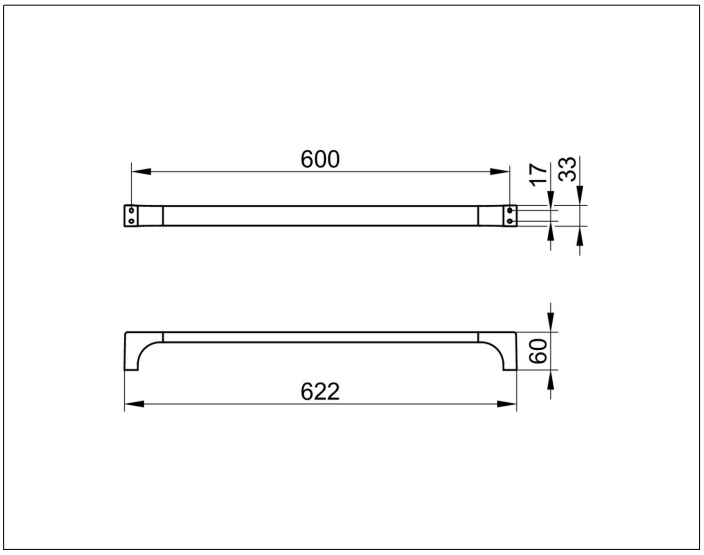

PRODUKTBESCHREIBUNG

- verdeckte Befestigung
- zum Schrauben
- Befestigungs-Set inklusive

OBERFLÄCHE

verchromt

ABMESSUNG

600 mm

AUSSCHREIBUNGSTEXT

KEUCO EDITION 11 Badetuchhalter 11101010600
Hochglanzverchromter Badetuchhalter,
in geradlinigem Design und klarer geometrischer Formensprache
antistatisch, leicht zu reinigen
Achsmaß 600 mm, bei einer Gesamtbreite von 622 mm
Ausladung 60 mm
Der Badetuchhalter wird verdeckt angebracht
Lieferung inkl. korrosionsfreiem Befestigungsmaterial