PRODUKTDATENBLATT

AVENO 14657510000

Eckduschablage

PRODUKT

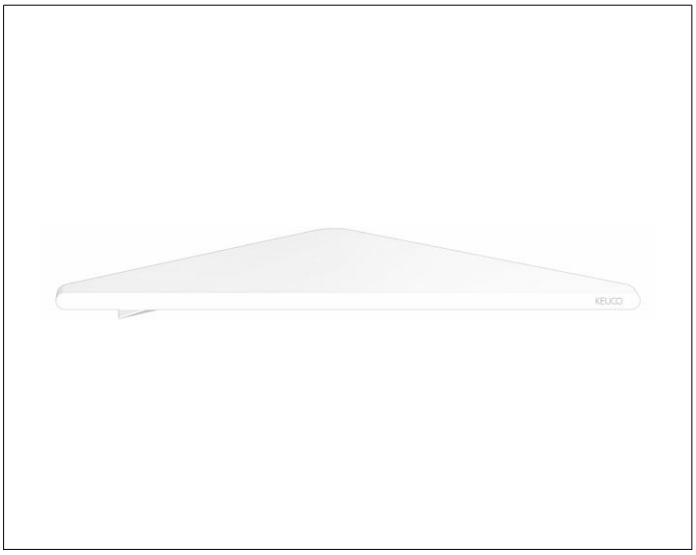

ZEICHNUNG

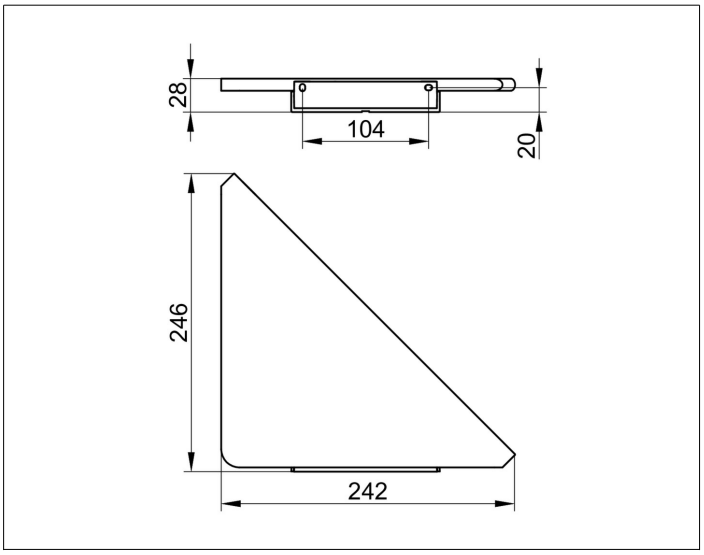

PRODUKTBESCHREIBUNG

- verdeckte Befestigung
- zum Schrauben oder Kleben
- Befestigungs-Set inklusive
- Klebe-Set inklusive

OBERFLÄCHE

weiß matt

AUSSCHREIBUNGSTEXT

KEUCO AVENO - Eckduschablage - 14657510000
Designstarke und robuste Accessoires-Serie
Badaustattung zum Kleben - Soft-Square-Grundform ruhige Wandanbindung ohne zusätzliche Rosette

Höhe: 20 mm
Material: Aluminium
Oberfläche: weiß matt

Das Produkt kann angeschraubt oder angeklebt werden - Verdeckte Anbringung - inklusive korrosionsfreiem Befestigungs-Set und Klebe-Set

Artikelnummer: 14657510000