PRODUKTDATENBLATT

KEUCO

ROYAL MODULAR 2.0 800201080100000

Spiegelschrank Aufputz 2-türig

PRODUKT

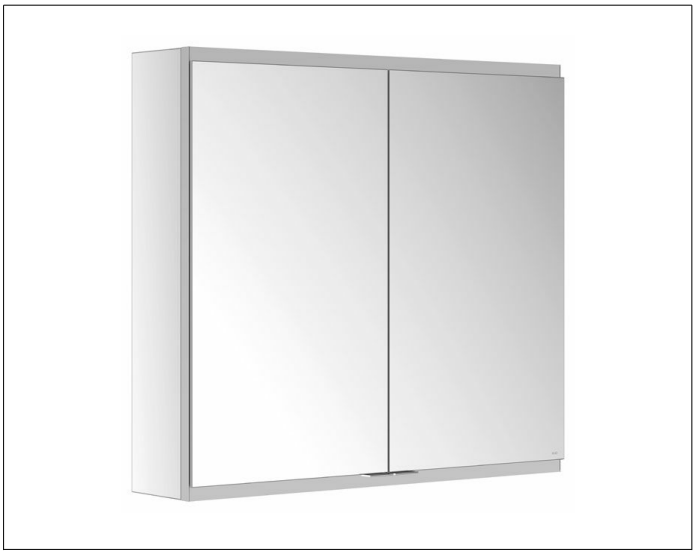

ZEICHNUNG

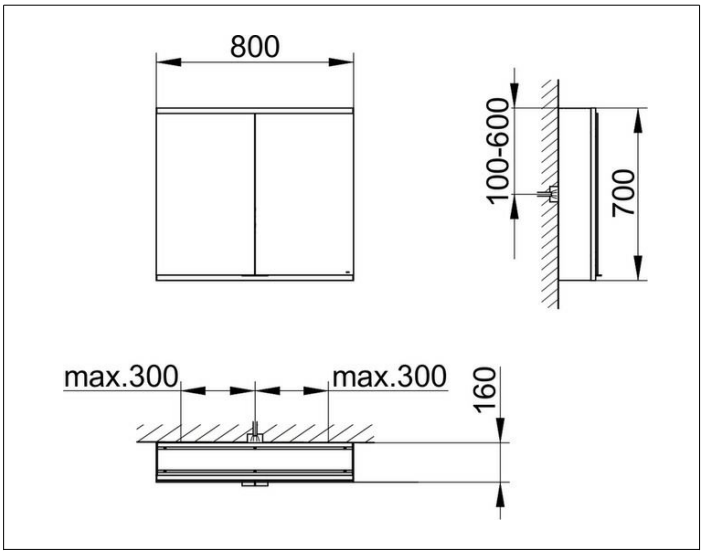

PRODUKTBESCHREIBUNG

- Drehtüren aus Kristall-Doppelspiegel mit Anschlagsdämpfung
- Korpus: Aluminium silber-eloxiert
- Korpusseite: Spiegel
- Korpusrückwand: Glas weiß lackiert

Ausstattung
- ohne Steckdose
- ohne USB-Ladestelle
- 3 höhenverstellbare Glasböden

OBERFLÄCHE

silber-eloxiert

ABMESSUNG

800 x 700 x 160 mm