# 57860100 HANSAVARIO - UP-Rohbauset für Waschtischarmatur

EAN: 4015474179264
static.hansa.com/57860100

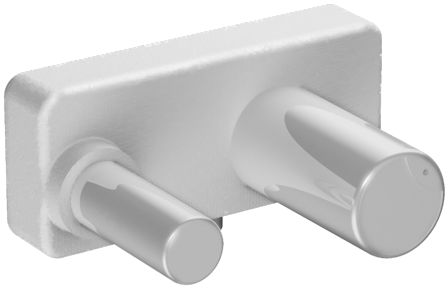

- Waschtisch
- Unterputz Einbaukörper
- Wandmontage für Unterputz-Einbaukörper
- Heißwassersperre einstellbar (im Lieferumfang enthalten)
- ø 3.5 classic Steuerpatrone mit keramischen Dichtscheiben zur Wassermengen- und Temperatureinstellung
- direkter Anschluss, Innengewinde
- Armaturenkörper aus entzinkungsbeständigem Messing (DZR)
- Isolierpack aus Styropor
- Ohne Fertigmontageset

## Technische Daten

### Technische Eigenschaften

| | |
|---|---|
| DN-Größe (Nennmaß) | **DN15** |
| Warmwasserversorgung | **max. +80°C** |
| Arbeitsdruck | **1-10 bar** |
| Anschlussgröße | **G1/2** |
| Werkstoff | **Messing** |

### Vorschriften

| | |
|---|---|
| EN Standard | **EN 817** |

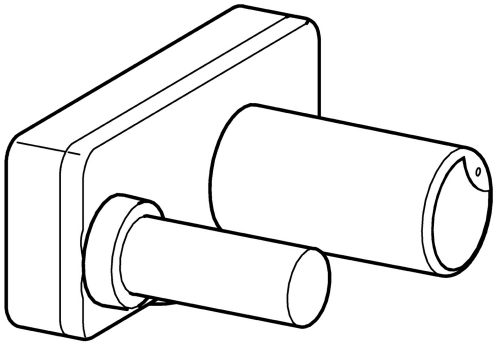

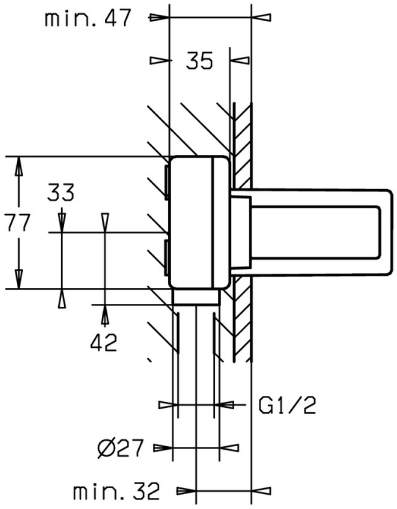


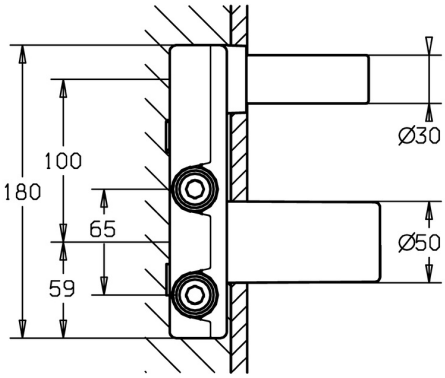

## Ersatzteile

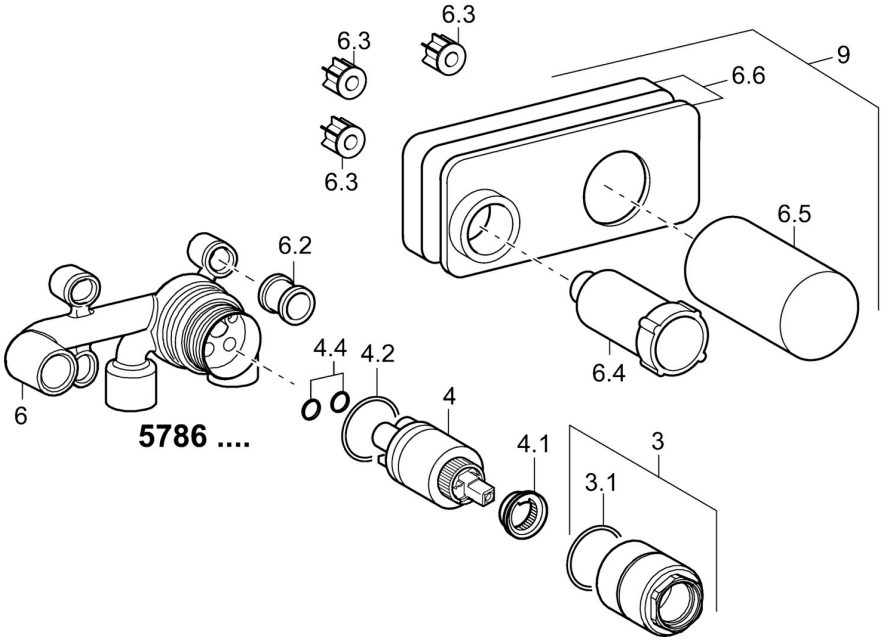


### SP57860100

| | Name | Art.-Nr. |
|---|---|---|
| 3 | Schraubhülse, M38x1 | 59912115 |
| 4 | Kartusche, 3.5 Eco | 59912324 |
| 4 | Kartusche, 3.5 Classic | 59913075 |
| 4.1 | Temperaturanschlag | 59912325 |
| 4.2 | O-Ring, d 28.24x2.62 Ausgelaufen | 59912590 |
| 4.4 | O-Ring, d 10.10x1.60 Ausgelaufen | 59905072 |
| 6.3 | Dichtung | 59913169 |
| 9 | Installation box | 59913170 |
| N.I. | Verlängerungssatz, 20 mm | 59913136 |
| N.I. | Schlüssel, SW30/34 | 59912108 |
| N.I. | Winkelstück | 59913086 |