hansgrohe

AXOR ShowerSolutions
Kopfbrause 460/300 1jet mit Brausearm und eckiger Rosette
Oberfläche: **Brushed Brass** Artikelnummer: **35278950**

Beschreibung

Merkmale

- besteht aus: Kopfbrause, Brausenarm, Rosette
- Brausekopfgrösse: 466 x 270 mm
- Strahlart: Rain
- Durchflussmenge Rain (bei 3 bar): 19 l/min
- Maximale Durchflussmenge bei 3 bar: 19 l/min
- Mindestfliessdruck: 1,5 bar
- Material Strahlscheibe: Metall
- Brausearmlänge: 460 mm
- Strahlscheibe zur Reinigung abnehmbar
- Kopfbrause zur Reinigung abnehmbar
- Montage: Wand
- Anschlussgewinde: G ½

Artikeldetails

TEAM-Nr.	758327.237
Preis exkl. MwSt.	3560.00 CHF

Technologie

Zertifikate / Nachhaltigkeit

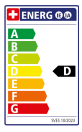

Produktabbildung

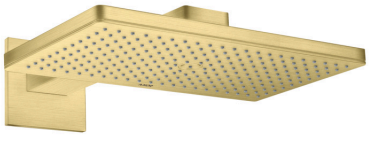

Maßzeichnung

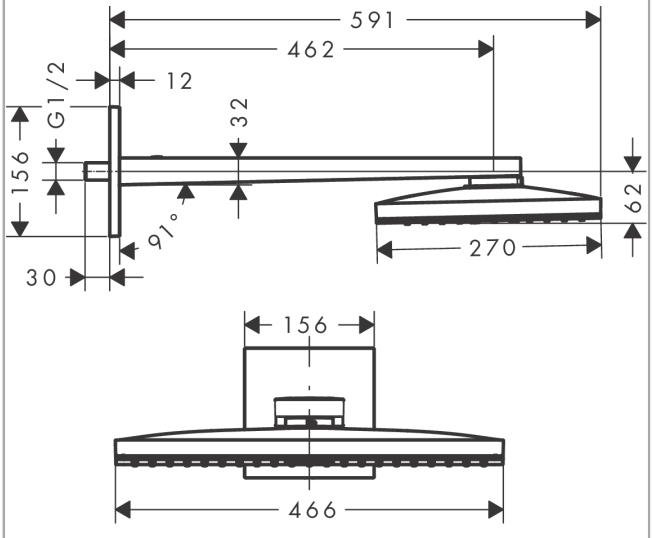

Durchflussdiagramm

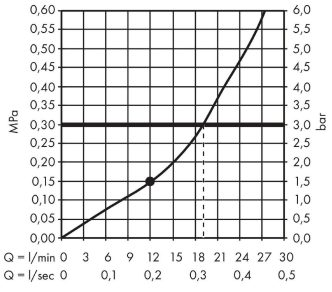

Die Verbrauchswerte wurden praxisnah mit den dazugehörigen Armaturen (Thermostat/ Mischer/Unterputzventil) gemessen.