PRODUKTDATENBLATT

IXMO 59587290801

Brausestangen-Set IXMO Handbrause mit 3 Strahlarten

PRODUKT



ZEICHNUNG

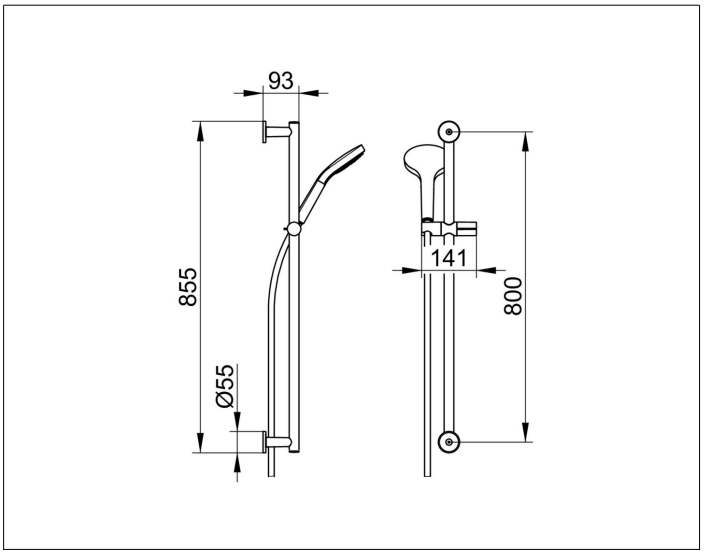

PRODUKTBESCHREIBUNG

- 59585290901 BrausestangeBrauseschieber für Schläuche mit konischer Mutter
- Brausehalter Position wahlweise links oder rechts
- Neigungswinkel Brausehalter verstellbar
- mit Fliesenausgleichsscheibe (5 mm)
- zum Schrauben oder Kleben (optional)
- Befestigungs-Set inklusive

- 59580290300 HandbrauseAnschlussgewinde: G 1/2
- mit 3 Strahlarten (Normal-, Soft- und Massagestrahl)
- mit Antikalk-System
- Durchflussmenge: begrenzt auf 12 l/min
- für Durchlauferhitzer geeignet

- 59995291600 BrauseschlauchAnschlussgewinde: G 1/2
- beidseitig konische Mutter
- beidseitig verdrehgesichert
- mit Knickschutz

OBERFLÄCHE

Rotgold gebürstet

ABMESSUNG

855 mm

AUSSCHREIBUNGSTEXT

KEUCO IXMO Brause-Set 59587290801
bestehend aus:
- Wandstange 855 mm (Rosetten rund) mit Brauseschieber für Schläuche mit konischer Mutter,
Höhenverstellung mit Griff, Neigungswinkel verstellbar
- zum Schrauben oder Kleben (optional)
- Fliesenausgleichscheibe (5 mm)
- Handbrause mit 3 Strahlarten (Normal-, Soft- und Massagestrahl),
Durchflussmenge: begrenzt auf
12l/min.
- Brauseschlauch 1600 mm, mit beidseitig konischer Mutter und beidseitig verdrehgesichert, mit
Knickschutz
Oberfläche Rotgold gebürstet

Optinales Zubehör (bitte separat bestellen):
04994 000300 Klebe-Set 3