PRODUKTDATENBLATT

KEUCO

PLAN 14901070600

Badetuchhalter

PRODUKT

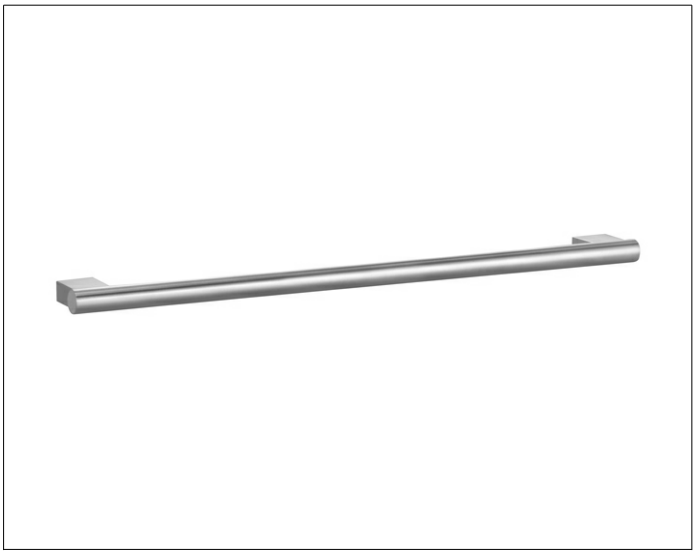

ZEICHNUNG

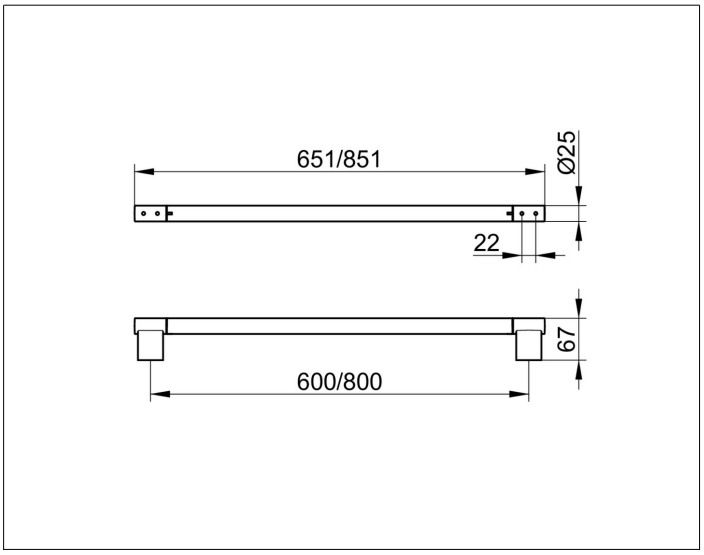

PRODUKTBESCHREIBUNG

- verdeckte Befestigung
- zum Schrauben
- Befestigungs-Set inklusive

OBERFLÄCHE

Edelstahl

ABMESSUNG

600 mm

AUSSCHREIBUNGSTEXT

KEUCO PLAN Badetuchhalter 14901070600
Badetuchhalter mit Halteelement aus hochwertigem Edelstahl
in ästhetischem, funktionalem Design
antistatisch, leicht zu reinigen
Achsmaß 600 mm, bei einer Gesamtbreite von 651 mm
Ausladung 67 mm
Der Badetuchhalter wird verdeckt angebracht
Lieferung inkl. korrosionsfreiem Befestigungsmaterial