58410101 HANSATEMPRA Style - Brausebatterie

EAN: 4015474169920
static.hansa.com/58410101

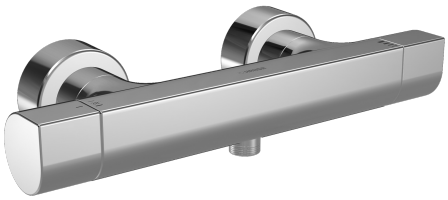

- Dusche
- Thermostat
- Wandmontage
- Chrom
- Temperatureinstellgriff, Durchflusseinstellgriff, Eco-Funktion für die Wassermenge
- Heißwassersperre einstellbar (im Lieferumfang enthalten), Sicherheitssperre gegen Verbrühen bei 38°C
- Thermostatkartusche zur Temperaturreglung, Oberteil mit keramischen Dichtscheiben zur Wassermengeneinstellung für einen Abgang, Rückflussverhinderer, Schmutzfilter
- S-Anschlüsse, Abdeckung(en), Schalldämpfer
- Armaturenkörper aus entzinkungsbeständigem Messing (DZR), Thermische Desinfektion nach DVGW W551 ohne erneute Regelteil Einjustierung möglich
- Eigensicher gegen Rückfließen im häuslichen Gebrauch (nach DIN EN 1717)

Technische Daten

Durchflusseigenschaften

Durchfluss bei 3 bar	**19.8 l/min**

Technische Eigenschaften

DN-Größe (Nennmaß)	**DN15**
Warmwasserversorgung	**max. +80°C**
Arbeitsdruck	**1-10 bar**
Anschlussgröße	**G1/2**
Installationsabstand	**cc150 ± 15 mm**
Sicherungseinrichtung (EN1717)	**EB**
Werkstoff	**Messing**

Vorschriften

EN Standard	**EN 1111**
Geräuschklasse	**I (ISO 3822)**

Zulassungen und Deklarationen

ABP	**PA-IX 10130/IB**

reddot design award
winner 2009

product
design award
2010

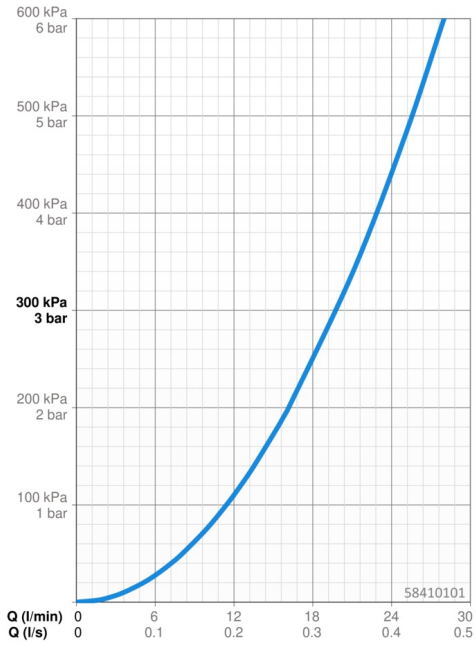

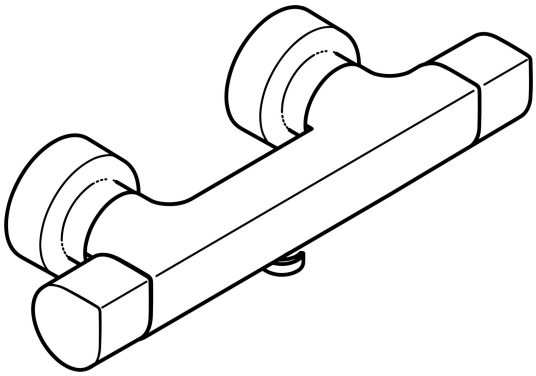

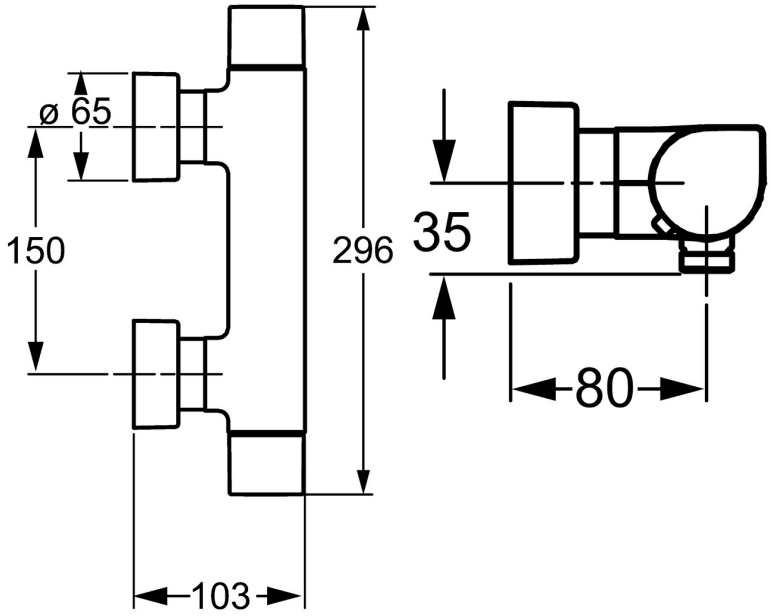

Ersatzteile

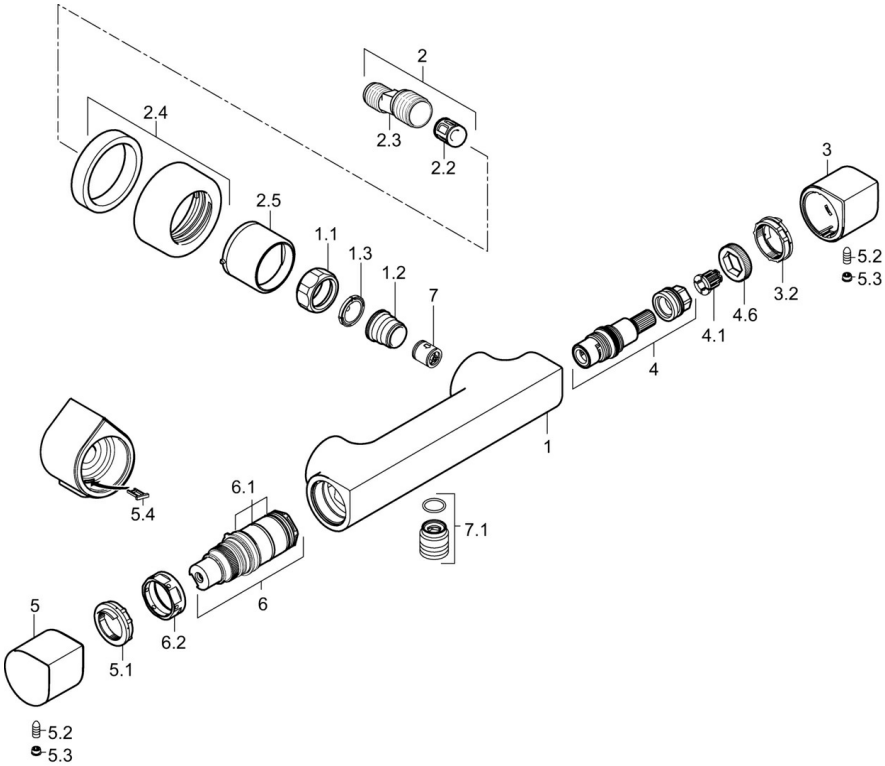

SP58410101

	Name	Art.-Nr.
1.1	Anschlussmutter, G3/4, AF30	59902230
1.2	Anschlussnippel	59911075
1.3	Schmutzfilter, G3/4	59911076
2	Exzenter-Anschluss, G3/4xG1/2, DN15	59910254
2.2	Schalldämpfer	59904792
2.4	Rosette	59913105
2.5	Abdeckhülse	59913106
3	Absperrgriff, (2010-)	59913779
3.2	Justierring	59913466
4	Oberteil, G1/2	59913470
4.1	Adapter Weiss	59910235
4.6	Ring	59913469
5	Temperatureinstellgriff, (2010-)	59913778
5.1	Temperaturanschlag	59913465
5.2	Schraube, M5x8, SW2.5	59904755
5.3	Blindstopfen	59911840
5.4	Wandhalter	59913464
6	Thermostatkartusche	59913311
6.1	O-Ring, d 26x2	59911081
6.2	Spann-Mutter, M34x1, SW32	59911082
7	Rückflussverhinderer	59905714
7.1	Gewindenippel, G1/2xM18x1	59911384
N.I.	Thermostatkartusche, H/C reversed	59913463

© 2023 Hansa Armaturen GmbH - www.hansa.com - 30.08.2023