PRODUKTDATENBLATT

KEUCO

ROYAL MODULAR 2.0 800211071000300

Spiegelschrank Aufputz 2-türig

PRODUKT



ZEICHNUNG

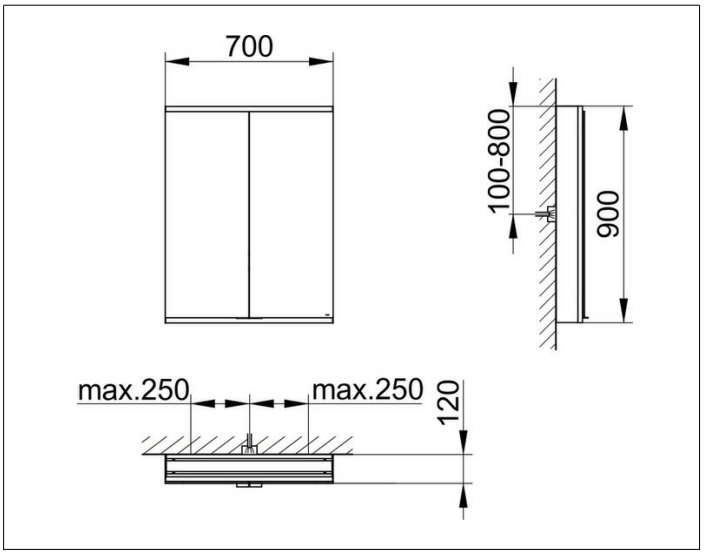

PRODUKTBESCHREIBUNG

- Drehtüren aus Kristall-Doppelspiegel mit Anschlagsdämpfung
- Korpus: Aluminium silber-eloxiert
- Korpusseite: Spiegel
- Korpusrückwand: Glas weiß lackiert

Bedienung
- Bedienfeld mit kapazitiver Touch-Sensorik

Funktionen
- ein- / ausschalten
- stufenlos dimmbar
- Einstellen der Lichtfarbe
- integrierte Nebenstellenfunktion (Raumschalter)

Beleuchtung
- 2700 Kelvin (warmweiß) bis 6500 Kelvin (tageslichtweiß)
- horizontal
- Innenraumausleuchtung
- LED

Ausstattung
- 1 Steckdose
- 1 Doppel-USB-C-Ladestelle
- 4 höhenverstellbare Glasböden

OBERFLÄCHE

silber-eloxiert

ABMESSUNG

700 x 900 x 120 mm