59914679 HANSA AUSLAUF

EAN: **4057304011894** static.hansa.com/59914679

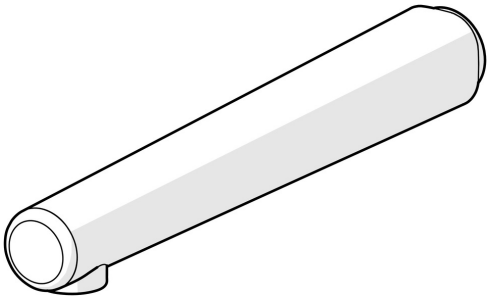

- Ersatzteile
- Wartung für Unterputz-Einbaukörper
- Chrom
- Feststehender Auslauf, gegossen
- PCA® konstante Durchflussleistung unabhängig vom Fließdruck, Integrierter Strahlregler, ohne Mundstück direkt in den Armaturenauslauf geschraubt

TECHNISCHE DATEN

TECHNISCHE EIGENSCHAFTEN

Länge / Höhe	**212 mm**
Ausladung	**194 mm**
Werkstoff	**Messing**

© 2026 Hansa Armaturen GmbH - www.hansa.com - 12.06.2026