Geberit Renova Plan Set Waschtisch mit Unterschrank, zwei Schubladen



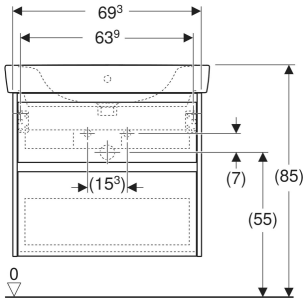

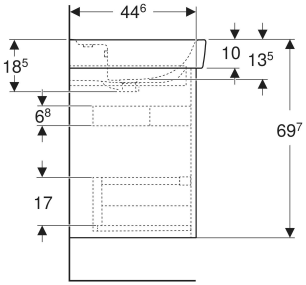

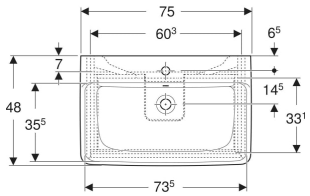

EIGENSCHAFTEN

- Holz aus nachhaltiger Forstwirtschaft mit zertifizierter Herkunft
- Wandhängend
- Mit zwei Schubladen
- Griffmulde zum Öffnen
- Schublade mit Selbsteinzug
- Schublade mit Geruchsverschlussausschnitt
- Erweiterter Serviceraum
- Seidenmatte Oberflächen mit Anti-Fingerabdruck-Beschichtung
- Feuchtigkeitsbeständig
- Vormontiert geliefert

TECHNISCHE DATEN

Werkstoff	Sanitärkeramik / hochverdichtete Dreischicht-Holzspanplatte
Schubladenbelastung max.	20 kg

ZUBEHÖR

- Geberit Handtuchhalter für Badezimmermöbel
- Geberit Handtuchhalter für Badezimmermöbel, Ecke rechtwinklig
- Geberit Handtuchhalter für Badezimmermöbel, Ecke abgerundet
- Geberit Set Füße schmal
- Geberit Schubladeneinsatz
- Geberit Schubladeneinsatz mit H-Unterteilung
- Geberit Schubladeneinsatz mit asymmetrischer H-Unterteilung
- Geberit Einsatz für Geruchsverschlussausschnitt
- Geberit Lichtleiste für Schublade
- Geberit Magnethalter

Art.-Nr.	Farbe / Oberfläche	Hahnloch	Überlauf	B cm	B1 cm	B2 cm	B3 cm	B4 cm	Breite Waschtisch cm	H cm	T cm	VE1 St.
504.037.JK.1 Neu	Waschtisch: weiß Korpus, Front: lava / lackiert seidenmatt	mittig	sichtbar, symmetrisch	75	69.3	63.9	60.3	73.5	75	69.7	44.6	1